Miele

Upute za uporabu i ugradnju
Kombinacija hladnjaka i zamrzivača

Prije postavljanja, ugradnje i prve uporabe **obvezno** pročitajte ove upute za uporabu i ugradnju. Time ćete zaštititi sebe i izbjeći oštećenja.

hr-HR

M.-Nr. 13 042 230

Sadržaj

Sigurnosne napomene i upozorenja **5**

Održivost i zaštita okoliša **14**
Energiju ćete uštedjeti na sljedeći način 15

Ugradnja **16**
Mjesto postavljanja 16
Zahtjevi za odzračivanje i prozračivanje 17
Postavljanje uređaja za hlađenje 18
Poravnavanje uređaja za hlađenje ... 19
Poravnanje vrata zone za hlađenje .. 19
Poravnanje ladice 20
Priključak na dovod svježe vode 21
- Sigurnosne napomene za priključak na svježu vodu 21
- Priključivanje uređaja za hlađenje na dovod vode 22
- Umetanje spremnika za vodu 24
- Umetanje filtra za vodu (aktivnog ugljenog filtra) 24
- Provjera vodovodnog sustava na zabrtvljenost 25

Električni priključak 25
Dimenzije uređaja 27
- Potpuno okružen kuhinjskim namještajem 30
- Postavljanje uza zid 31

Upoznavanje **32**
Zaslon 34
Zaslon izdavanja leda/vode 35
Način za podešavanje 36
- Party način rada 36
- Holiday način rada 36
- Izdavanje leda/vode 36
- Ledomat 36
- QuickIce 37
- Funkcija zaključavanja 37
- Isključivanje uređaja za hlađenje 37
- Šabat način rada 37
- Informacije o Šabat načinu rada 37
- Vrijeme do uključivanja alarma vrata 37
- Stupanj temperature u PerfectFresh zonama 37
- Umrežavanje 37
- Ton tipki 37
- Tonovi upozorenja i signalni tonovi 37
- Svjetlina zaslona 38
- Jedinica za temperaturu °C/°F 38
- Prezentacija 38
- Tvorničke postavke 38
- Informacije o hladnjaku 38
- Indikator filtra za mirise (Longlife AirClean sustav) 38
- Indikator filtra za vodu 38
- Način čišćenja 38

Sigurnost 39
- Alarm temperature u ladici za zamrzavanje/Freeze&Cool ladici 39
- Alarm vrata 39

Funkcije uređaja 40
- SuperCool&AirClean 40
- Brzo zamrzavanje 41

Oblikovanje unutrašnjosti 41
Maksimalna težina opterećenja . 41
Vađenje i premještanje police u vratima/police za boce 41
Premještanje držača u polici u vratima/polici za boce 42
Vađenje ili premještanje površina za odlaganje 42
Vađenje i pohrana male površine za odlaganje 43
Korištenje police za boce u pregradi 43
Vađenje ladica iz zone za hlađenje 44
Umetanje ladica zone za hlađenje 44
Vađenje i umetanje Freeze&Cool ladice 45
Vađenje i ponovno umetanje spremnika iz donje ladice za zamrzavanje 45
Isporučeni pribor 46
Dodatni pribor 47

Puštanje u rad 48
Prije prve uporabe 48
Priključivanje hladnjaka 48
Umetanje filtra za mirise (AirClean sustav) u zonu za hlađenje 48
Uključivanje hladnjaka 50
Umrežavanje 50
Preduvjeti za umrežavanje 51
Provođenje Scan & Connect..... 51
Puštanje u rad izdavanje leda/vode 52
Čišćenje jedinice za izdavanje.... 52
Čišćenje ledomata 52
Aktiviranje izdavanja leda/vode 53
Odzračivanje izdavanja leda/vode 53
Isključivanje hladnjaka 54
Odvojeno uključivanje zone za hlađenje ili Freeze&Cool ladice .. 54
Odvojeno isključivanje zone za hlađenje ili Freeze&Cool ladice .. 54
Obratite pažnju kod duže odsutnosti 54

Rukovanje 55
Prikaz temperature 55
Moguće podešavanje vrijednosti za temperaturu u zoni za hlađenje 55
Moguće podešavanje vrijednosti za temperaturu u zoni za zamrzavanje 55
Moguće podešavanje vrijednosti za temperaturu u Freeze&Cool ladici 56
Podešavanje temperature u zoni za hlađenje 56
Uključivanje SuperCool&AirClean 56
Isključivanje SuperCool&AirClean 56
Uključivanje brzog zamrzavanja ... 56
Isključivanje brzog zamrzavanja .. 57
Pohrana namirnica u zoni za hlađenje 57
Različita područja hlađenja 57
Čuvanje namirnica zapakiranih ili nezapakiranih? 58
Pohrana namirnica u PerfectFresh Pro zoni 58
Vlažni pretinac 58
Suhi pretinac 60
Pohrana namirnica u Freeze&Cool zoni 62
Odabir odgovarajuće postavke ... 62
Preporuka pohrane za Freeze&Cool zonu 62
Zamrzavanje i pohrana svježih namirnica 63

Sadržaj

Izdavanje leda/vode 63
Aktiviranje funkcije zaključavanja 64
Isključivanje funkcije zaključavanja 64
Uključivanje osvjetljenja 64
Isključivanje osvjetljenja 64
Uzimanje kockica leda 65
Uzimanje mrvljenog leda (crushed ice) 65
Dobivanje ohlađene vode 66
Personalizirano punjenje: Postavljanje željene količine vode 66
Korištenje personaliziranog punjenja 66

Prilagodba postavki **67**

Čišćenje i održavanje **76**
Odleđivanje 76
Napomene za sredstva za čišćenje. 76
Priprema uređaja za hlađenje za čišćenje 76
Čišćenje unutrašnjosti uređaja 76
Ručno pranje ili pranje pribora u perilici posuđa 77
Rastavljanje police za boce 78
Vađenje i umetanje pregrade radi čišćenja 78
Vađenje i umetanje poklopca pretinca radi čišćenja 78
Čišćenje ledomata 79
Čišćenje jedinice za izdavanje leda/vode 79
Zamjena filtra za vodu (aktivnog ugljenog filtra) 79
Regeneriranje filtra za mirise (AirClean sustav) u pećnici 80
Čišćenje prednje strane i bočnih stijenki uređaja 81
Čišćenje brtve na vratima 81
Čišćenje poprečnih otvora za prozračivanje i odzračivanje 81
Nakon čišćenja 81

Rješavanje problema **83**
Osvjetljenje unutrašnjosti 94
Uzroci zvukova 94

Servis **97**
Kontakt u slučaju smetnji 97
EPREL baza podataka 97
Jamstvo 97

Informacije **98**
Izjava o sukladnosti 98
Autorska prava i licence 98

Ovaj uređaj za hlađenje odgovara svim propisanim sigurnosnim odredbama. Međutim, nepropisna uporaba može prouzročiti ozljede ljudi i materijalna oštećenja.
Pročitajte pažljivo upute za uporabu i ugradnju prije prve uporabe uređaja za hlađenje. U njima se nalaze važne napomene o ugradnji, sigurnosti, uporabi i održavanju uređaja. Time ćete zaštititi sebe i izbjeći oštećenja na uređaju za hlađenje.
U skladu s Normom IEC 60335-1, tvrtka Miele izričito navodi da morate u potpunosti pročitati i slijediti sve raspoložive informacije o postavljanju uređaja za hlađenje kao i sigurnosne napomene i upozorenja.
Tvrtka Miele ne može preuzeti odgovornost za štete uzrokovane nepoštivanjem ovih napomena.
Sačuvajte ove upute za uporabu i ugradnju. Predajte upute za uporabu i ugradnju eventualnom budućem vlasniku uređaja.

Namjenska uporaba

▶ Uređaj za hlađenje je predviđen za uporabu u kućanstvima i kućanstvu sličnim okruženjima, kao primjerice:
– prodavaonicama, uredima i drugim sličnim radnim okruženjima
– poljoprivrednim imanjima
– hotelima, motelima, pansionima i drugim sličnim oblicima smještaja.
Ovaj uređaj za hlađenje nije namijenjen korištenju na otvorenom.

▶ Uređaj za hlađenje upotrebljavajte isključivo u kućanstvu za hlađenje i pohranu namirnica kao i za, ovisno o modelu, pohranu duboko zamrznutih proizvoda, za zamrzavanje svježih namirnica i za pripremu leda.
Drugi načini korištenja nisu dozvoljeni.

▶ Uređaj za hlađenje nije prikladan za pohranu i hlađenje lijekova, krvne plazme, laboratorijskih preparata ili sličnih materijala ili proizvoda koje uključuje direktiva za medicinske proizvode. Zloupotreba uređaja za hlađenje može uzrokovati oštećenje pohranjene robe ili njezino propadanje. Nadalje uređaj za hlađenje se ne smije koristiti na mjestima gdje postoji opasnost od eksplozije.
Tvrtka Miele ne preuzima odgovornost za štete nastale nenamjenskom uporabom ili nepravilnim rukovanjem.

▶ Osobe (uključujući i djeca) koje zbog svog tjelesnog, osjetilnog ili duševnog stanja, ili nedostatka iskustva ili zbog neznanja nisu u stanju sigurno rukovati uređajem za hlađenje, moraju biti pod nadzorom dok rukuju istim.
Takve osobe mogu upotrebljavati uređaj za hlađenje bez nadzora samo kad su upućene u sigurno korištenje uređaja, te razumiju opasnosti koje proizlaze iz pogrešnog rukovanja.

Djeca u kućanstvu

▶ Djeca mlađa od 8 godina ne smiju biti u blizini uređaja za hlađenje, osim kad su pod stalnim nadzorom.

▶ Djeca starija od osam godina uređaj za hlađenje smiju koristiti bez nadzora samo ukoliko im je rukovanje objašnjeno tako da njime mogu rukovati sigurno. Djeca moraju biti sposobna prepoznati i razumjeti opasnosti pogrešnog rukovanja uređajem.

▶ Djeca ne smiju čistiti ni održavati uređaj za hlađenje bez nadzora.

▶ Nadgledajte djecu koja se zadržavaju u blizini uređaja za hlađenje. Nemojte djeci dopustiti da se igraju uređajem.

▶ Opasnost od gušenja. Djeca se tijekom igre mogu umotati u ambalažu (primjerice foliju) ili ga navući preko glave te se ugušiti. Držite ambalažu izvan dosega djece.

Tehnička sigurnost

▶ Provjerena je zabrtvljenost toka rashladnog sredstva. Uređaj za hlađenje u skladu je s relevantnim sigurnosnim odredbama kao i dotičnim EU direktivama.

U slučaju oštećenja rashladnog kruga: sredstvo za hlađenje i ulje mogu iscuriti i zapaliti se.

▶ Upozorenje: Opasnost od požara/zapaljivi materijali. Ovaj simbol se nalazi na kompresoru i označava zapaljive materijale. Ne uklanjajte ovu naljepnicu.

Sredstvo za hlađenje koje se nalazi uređaju (podaci na tipskoj naljepnici) je u skladu s okolišem, no zapaljivo.
Uporaba ovog sredstva za hlađenje koje je u skladu s okolišem samo djelimice dovodi do pojačanja zvukova rada. Osim zvukova rada kompresora u cijelom rashladnom krugu može doći do zvukova strujanja. Ovakvi se efekti na žalost ne mogu izbjeći no oni nemaju nikakav utjecaj na učinkovitost uređaja.
Prilikom transporta i prilikom ugradnje/postavljanja uređaja za hlađenje pazite da se ne oštete dijelovi rashladnog kruga. Prskajuće sredstvo za hlađenje može dovesti do ozljeda očiju te se sredstvo koje je iscurilo može zapaliti.
U slučaju oštećenja:

- Izbjegavajte otvoreni plamen ili izvore zapaljivosti.
- Isključite uređaj za hlađenje iz električne mreže.
- Na nekoliko minuta prozračite prostoriju u kojoj stoji uređaj za hlađenje.
- Kontaktirajte servis.

▶ Što je više sredstva za hlađenje u hladnjaku, to veći mora biti prostor u koji se hladnjak postavlja. Kod eventualnih pukotina u malim prostorijama može nastati zapaljiva mješavina plina i zraka. Na svakih 8 g sredstva za hlađenje prostor mora biti veličine najmanje 1 m^3. Količina sredstva za hlađenje nalazi se na tipskoj naljepnici u unutrašnjosti hladnjaka.

▶ Ako se otvori za prozračivanje i odzračivanje pokriju ili zatvore, može nastati zapaljiva mješavina plina i zraka u slučaju oštećenja rashladnog kruga. Pridržavajte se preporučenih otvora za prozračivanje i odzračivanje. Otvori za prozračivanje i odzračivanje ne smiju se pokriti niti zatvoriti.

▶ Priključni podaci (osigurač, frekvencija, napon) s tipske naljepnice uređaja za hlađenje moraju se obavezno podudarati s onima električne mreže, kako ne bi nastala oštećenja na uređaju.
Podatke usporedite prije priključivanja. U slučaju sumnje obratite se stručnoj osobi.

▶ Električna sigurnost uređaja za hlađenje može se zajamčiti samo ako je priključen na propisno instaliranu instalaciju sa zaštitnim vodičem. Ovaj temeljni sigurnosni uvjet mora biti ispunjen. U slučaju sumnje, električnu instalaciju treba dati na provjeru stručnoj osobi.

▶ Mogući je povremeni ili trajni pogon na samodostatnom ili ne mrežno sinkroniziranom sustavu napajanja energijom (poput primjerice pojedinačne mreže, back up sustavi). Preduvjet za rad je da sustav opskrbe energijom bude u skladu sa specifikacijama EN 50160 ili s njima usporediv.
Zaštite predviđene za kućnu ugradnju i za ovaj Miele proizvod u svojoj funkciji i načinu rada moraju biti sigurne i u pojedinačnom pogonu ili pogonu koji nije mrežno sinkroniziran ili se moraju zamijeniti istovjetnim mjerama u ugradnji. Kao što je primjerice opisano u trenutnoj publikaciji VDE-AR-E 2510–2.

▶ Kako bi se uređaj za hlađenje u slučaju nužde mogao brzo isključiti iz napajanja utičnicu ne smije pokrivati stražnja stjenka uređaja jer ona mora biti lako dostupna.

▶ Odmah isključite uređaj za hlađenje iz električne mreže ako je mrežni priključni kabel oštećen. Nazovite servis.

▶ Oštećeni mrežni priključni kabel smije se zamijeniti samo specijalnim mrežnim priključnim kabelom istog tipa (dostupan u Miele internet trgovini ili u Miele servisu). Iz sigurnosnih razloga zamjenu smije obavljati samo kvalificirano osoblje ili Miele servis.

▶ Višestruke utičnice niti produžni kabel ne jamče potrebnu sigurnost (npr. opasnost od požara). Uređaj za hlađenje nemojte na taj način priključivati na električnu mrežu.

▶ Ako do dijelova pod naponom ili na priključni električni kabel dopre vlaga, to može uzrokovati kratki spoj. Stoga uređaj za hlađenje nemojte koristiti u vlažnim prostorima ili prostorijama gdje dolazi do prskanja vode (primjerice u garaži, prostoriji gdje se pere rublje).

▶ Ovaj uređaj za hlađenje ne smije se koristiti na pokretnim mjestima (npr. na brodovima).

▶ Oštećen uređaj za hlađenje može ugroziti Vašu sigurnost. Provjerite ima li uređaj vidljivih oštećenja. Nikada nemojte upotrebljavati oštećen uređaj.

▶ Ovaj uređaj za hlađenje nije namijenjen korištenju kao ugradbeni uređaj.

▶ Kod ugradnje i održavanja, popravaka i radova na mrežnom priključku vode, uređaj za hlađenje se mora isključiti iz električne mreže.
Uređaj za hlađenje je isključen iz električne mreže u sljedećim situacijama:

- isključeni su osigurači u električnoj instalaciji ili
- potpuno su odvrnuti rastalni osigurači u električnoj instalaciji ili
- priključni kabel je isključen iz električne mreže. Kod priključnog voda s utikačem, nemojte povlačiti vod, već utikač ako ga želite odspojiti iz električne mreže.

▶ Nepravilna ugradnja i održavanje, popravci ili loše izveden priključak na svježu vodu mogu uzrokovati ozbiljne opasnosti za korisnika za koje proizvođač ne preuzima odgovornost.
Ugradnju i održavanje, popravke, radove na mrežnom priključku svježe vode kao i sve popravke na izdavanju vode smije vršiti samo stručno osoblje ili Miele servis.

▶ Ledomat se isključivo priključuje na dovod hladne vode.

▶ Miele ne preuzima odgovornost za štete uzrokovane neispravnim priključkom na dovod svježe vode.

▶ Pravo na jamstvo gubite kada uređaj za hlađenje popravljaju osobe koje nisu kvalificirane ili koje nije ovlastila tvrtka Miele.

▶ U slučaju zamjene neispravnih sigurnosno važnih dijelova, Miele jamči samo za originalne Miele rezervne dijelove, da takvi u potpunosti ispunjavaju propisane sigurnosne zahtjeve.

▶ Ovaj uređaj za hlađenje je zbog posebnih zahtjeva (koji se odnose na temperaturu, vlagu, kemijsku postojanost, otpornost na trošenje i vibracije) opremljen posebnim rasvjetnim tijelom. Ovo se rasvjetno tijelo smije koristiti samo u predviđenu svrhu. Rasvjetno tijelo nije prikladno za osvjetljavanje prostorije. Zamjenu vrši kvalificirano stručno osoblje ili Miele servis. Uređaj za hlađenje sadrži više izvora svjetlosti koji pokazuju barem razred energetske učinkovitosti G.

Pravilna ugradnja

▶ Uređaj za hlađenje je težak te se s otvorenim vratima i ladicama uređaja može prevrnuti prema naprijed:

- Transportirajte ili pomaknite uređaj za hlađenje uz pomoć barem 2 osobe.
- Uređaj za hlađenje postavite uz pomoć barem 2 osobe.

- Uređaj za hlađenje tijekom postavljanja nikada ne ostavljajte bez nadzora.
- Izravnajte uređaj za hlađenje pomoću podesivih nožica tako da stoji čvrsto i ravno. Pazite da dodatna podesiva nožica na donjem potpornom bloku leži na podu.

▶ Prilikom transporta i ugradnje uređaja za hlađenje uvijek nosite zaštitne rukavice.

Pravilna uporaba

▶ Uređaj za hlađenje je razvijen za određeni klimatski razred (raspon temperature okoline) čije se granice moraju poštivati. Klimatski razred naveden je na tipskoj naljepnici u unutrašnjosti uređaja za hlađenje. Niža temperatura okoline dovodi do dužeg mirovanja kompresora, tako da uređaj za hlađenje ne može održavati potrebnu temperaturu.

▶ Otvori za prozračivanje i odzračivanje ne smiju se pokriti niti zatvoriti. Besprijekoran protok zraka tada više nije zajamčen. Raste potrošnja energije, a moguća posljedica mogu biti oštećenja na komponentama.

▶ Šteta uzrokovana namirnicama koje sadrže masnoće ili ulja. Ako u uređaj za hlađenje ili u vratima uređaja skladištite namirnice koje sadrže masnoću ili ulja, pazite da izlivena masnoća ili ulje ne dođu u dodir s plastičnim dijelovima uređaj za hlađenje. Zbog toga u plastici mogu nastati pukotine, što može dovesti do lomljenja ili pucanja plastike.

▶ Opasnost od požara i eksplozije zbog zapaljive smjese plinova. U uređaju za hlađenje nemojte čuvati eksplozivne tvari i proizvode sa zapaljivim pogonskim plinovima (npr. raspršivači). Zapaljive mješavine mogu se zapaliti električnim dijelovima. Odgovarajući raspršivači prepoznatljivi su po otisnutim podatcima o sadržaju ili po simbolu plamena. Izlazni plinovi mogu se zapaliti zbog električnih komponenti.

▶ Opasnost od eksplozije. U uređaj za hlađenje ne stavljajte električne uređaje (primjerice za izradu mrvljenog leda). Mogu uzrokovati stvaranje iskri.

▶ Opasnost od ozljeda i oštećenja. U zoni za zamrzavanje nemojte pohranjivati limenke ni boce s gaziranim pićima ili tekućinama koje se mogu zamrznuti. Limenke ili boce se mogu rasprsnuti.

▶ Opasnost od ozljeda i oštećenja. Boce koje ste na brzo hlađenje stavili u zonu za zamrzavanje izvadite najkasnije nakon jednog sata. Boce se mogu rasprsnuti.

▶ Opasnost od ozljeda. Zamrznute namirnice i metalne dijelove ne dodirujte mokrim rukama. Ruke se mogu zamrznuti.

▶ Opasnost od ozljeda. Kockice leda ili sladoled na štapiću, posebice vodeni sladoled, nikada ne stavljajte u usta neposredno nakon što ste ih izvadili iz zone za zamrzavanje. Zbog vrlo niske temperature zamrznute namirnice usnice ili jezik se mogu smrznuti.

▶ Odmrznute namirnice nemojte više zamrzavati. Iskoristite ih što prije, jer one gube svoju hranjivu vrijednost i kvare se. Odmrznute namirnice koje ste skuhali ili ispekli možete ponovo zamrznuti.

▶ Namirnice koje se predugo pohranjuju mogu izazvati trovanje hranom. Dužina pohrane ovisi o mnogo čimbenika kao što su stupanj svježine, kvaliteta namirnica i temperatura pohrane. Pazite na rok uporabe i rokove pohrane koje navodi proizvođač namirnica!

▶ Kako bi se namirnice brzo u potpunosti zamrznule, ne smije se prijeći maksimalna snagu zamrzavanja. Maksimalna snaga zamrzavanja unutar 24 sata prikazana je na tipskoj naljepnici „Snaga zamrzavanja ... kg/24 h“.

Za uređaje od plemenitog čelika vrijedi sljedeće:

▶ Površina od plemenitog čelika oštetiti će se ljepljivim sredstvom i izgubiti svoja svojstva kao zaštita od zaprljanja. Na površinu od plemenitog čelika ne lijepite poruke, prozirnu ljepljivu traku, zaštitnu ljepljivu traku ili bilo kakva druga ljepljiva sredstva.

▶ Površina je osjetljiva na ogrebotine. Čak i magneti mogu ostaviti tragove.

Pribor i rezervni dijelovi

▶ Miele ne preuzima odgovornost za uporabu pribora koji nije originalni Miele pribor. Miele ne odgovara za zahtjeve koji proizlaze iz jamstva, zakonskog jamstva i/ili odgovornosti za proizvod ako su štete ili nedostaci nastali zbog uporabe ili ugradnje pribora koji Miele nije proizveo ili odobrio.

▶ Originalni Miele rezervni dijelovi dostupni su najmanje 10 godina, a najviše do 15 godina nakon prestanka serijske proizvodnje Vašeg uređaja za hlađenje.

Čišćenje i održavanje

▶ Isperite ledomat, a time i dovod vode, tako da bacite prve 3 proizvodnje kockica leda. Navedeno je potrebno:

- prije prve uporabe
- nakon što je ledomat bio izvan upotrebe dulje vrijeme (više od 5 dana)
- redovito tijekom neprekidnog rada (barem jednom mjesečno) za uklanjanje ostataka leda (to sprječava začepljenje dovoda vode)
- prije nego što ledomat isključite na duže vrijeme

▶ Upozorenje. Za ubrzavanje postupka odmrzavanja nemojte upotrebljavati mehanička ili druga pomoćna sredstva, koja ne preporučuje proizvođač.

▶ Brtvu na vratima ne tretirajte uljima niti mastima jer bi s vremenom mogla postati porozna.

▶ Para parnog čistača može doprijeti do dijelova pod naponom i uzrokovati kratki spoj.
Za čišćenje i otapanje uređaja za hlađenje nemojte nikada upotrebljavati parni čistač.

▶ Šiljati ili oštri predmeti oštetit će površinu isparavanja i uređaj za hlađenje više neće biti funkcionalan. Stoga ne koristite šiljate ili oštre predmete za

- uklanjanje slojeva leda,
- podizanje posuda za led i smrznutih namirnica.

▶ Prilikom odmrzavanja u uređaj za hlađenje nikada ne stavljajte električna grijača tijela ili svijeće. Plastika će se oštetiti.

▶ Ne upotrebljavajte raspršivače za odmrzavanje ili uklanjanje leda. Sprejevi za odmrzavanje i sredstva za uklanjanje leda mogu stvoriti eksplozivne plinove, sadržavati otapala ili pogonske plinove koji oštećuju plastiku ili biti štetni za zdravlje.

Transport

▶ Uvijek transportirajte uređaj za hlađenje u uspravnom položaju i transportnoj ambalaži kako ni bi došlo do oštećenja.

▶ Opasnost od ozljeda i oštećenja. Uređaj za hlađenje transportirajte pomoću još jedne osobe, jer je uređaj za hlađenje vrlo težak.

Zbrinjavanje Vašeg dotrajalog uređaja

▶ Djeca se u igri mogu zatvoriti u uređaj za hlađenje i ugušiti.

- Demontirajte vrata uređaja.
- Izvadite ladice.

- Površine za odlaganje ostavite u uređaju za hlađenje kako djeca ne bi mogla jednostavno ući u uređaj.
- Kod zbrinjavanja starog uređaja za hlađenje uništite mehanizam brave. Tako ćete spriječiti da se djeca u igri zaključaju u uređaju i tako dovedu u opasnost.

▶ Opasnost od električnog udara!

- Odrežite mrežni utikač s mrežnog kabela.
- Odrežite mrežni kabel s dotrajalog uređaja.

Mrežni utikač i mrežni kabel zbrinite zasebno od dotrajalog uređaja.

▶ Uvjerite se tijekom i nakon zbrinjavanja da uređaj za hlađenje nije odložen u blizini benzina ili drugih zapaljivih plinova i tekućina.

▶ Opasnost od požara uzrokovanog uljem ili sredstvom za hlađenje koje curi.
Sadržana sredstva za hlađenje i ulje su zapaljivi. Sredstvo za hlađenje ili ulje koje curi može se zapaliti pri dovoljno visokoj koncentraciji i u dodiru s vanjskim izvorom topline.
Prilikom zbrinjavanja uređaja pazite da se rashladni krug ne ošteti. Tako ćete spriječiti nekontrolirano istjecanje sredstva za hlađenje (podaci su navedeni na tipskoj naljepnici) i ulja.

▶ Prskajuće sredstvo za hlađenje može oštetiti oči! Ne oštećujte dijelove sustava za hlađenje npr.

- probadanjem kanala za sredstvo za hlađenje na isparivaču.
- savijanjem cijevi,
- grebanjem površinskog sloja.

Simbol na kompresoru (ovisno o modelu)

Ova je napomena važna samo za recikliranje. Pri normalnom pogonu nema opasnosti.

▶ Ulje u kompresoru može biti opasno po život ako se proguta ili prodre u dišne putove.

Zbrinjavanje ambalaže

Ambalaža služi za rukovanje i štiti uređaj od oštećenja tijekom transporta.

Recikliranjem ambalažnog materijala štede se sirovine. Koristite odgovarajuća mjesta za prikupljanje ambalaže, ovisno o vrsti materijala ambalaže koju predajte na zbrinjavanje. Bilo koje Miele prodajno mjesto od Vas će preuzeti transportnu ambalažu.

Zbrinjavanje dotrajalog uređaja

Električni i elektronički uređaji sadrže brojne korisne materijale. Sadrže i određene tvari, mješavine i dijelove, k i elektroničkih uređaja u otpad iz oji su neophodni za njihovo funkcioniranje i sigurno korištenje istima. S obzirom da mogu sadržavati opasne tvari, ako se navedeni materijali odlažu u otpad iz kućanstva ili se zbrinjavaju na drugi nepropisani način, mogu naškoditi zdravlju ljudi i okolišu. Stoga je važno poštovati zakonsku obvezu odvojenog sakupljanja električnog i elektroničkog otpada.
Pazite da se Vaš hladnjak/zamrzivač ne ošteti do zbrinjavanja u skladu s ovdje navedenim uputama i primjenjivim propisima za zbrinjavanje električnih i elektroničkih uređaja.
Na taj ćete način osigurati da sredstva za hlađenje i ulja iz kompresora koja se nalaze u rashladnom krugu ne dospiju u okoliš.
Dotrajali električni i elektronički uređaj ne smijete bacati u otpad iz kućanstva, već ste isti obvezni odvojiti od miješanog komunalnog otpada i od ostalih vrsta otpada. Umjesto odlaganja dotrajalih električnih kućanskih uređaja, navedene uređaje predajte na zbrinjavanje u službene sabirne centre za prihvat i daljnju obradu dotrajalih električnih i elektroničkih uređaja u Vašem gradu, ili u prodajno mjesto na kojem ste kupili navedeni uređaj.
Ako se na dotrajalom električnom ili elektroničkom uređaju nalaze osobni podaci, preporučamo, radi Vaše sigurnosti, iste izbrisati u cijelosti prije predaje navedenih uređaja na zbrinjavanje. Ako osobne podatke ostavite na navedenim uređajima, to činite na vlastitu odgovornost.
Dotrajale električne i elektroničke uređaje obvezni ste predati na zbrinjavanje u cijelosti i u stanju iz kojeg je vidljivo da navedeni uređaji nisu prethodno rastavljani radi vađenja zasebnih komponenti ili dijelova.
Molimo pobrinite se da Vaši dotrajali električni i elektronički uređaji do predaje na zbrinjavanje bude izvan dohvata djece.
Ovisno o konkretnom uređaju, dotrajale električne i elektroničke uređaje moguće je reciklirati. Navedeni uređaji mogu sadržavati dijelove koji se mogu iskoristiti za popravak drugih proizvoda. Na taj način, štede se sirovine i omogućava se razumno iskorištavanje prirodnih resursa.

Ova oznaka, koja se sastoji od prekriženog spremnika za sakupljanje otpada s kotačima, ima značenje odvojenog sakupljanja električnog i elektroničkog otpada. Ako se takva oznaka nalazi na Vašem uređaju, takav uređaj ne smijete odlagati u kantu za smeće u Vašem kućanstvu u koju odlažete miješani komunalni otpad, već ste uređaj obvezni zbrinuti sukladno ovdje navedenim uputama i primjenjivim propisima za zbrinjavanje električnih i elektroničkih uređaja.

Energiju ćete uštedjeti na sljedeći način ...

Mjesto postavljanja

Uređaj za hlađenje mora pri povišenim temperaturama okoline često hladiti i stoga troši više energije. Stoga:

- Uređaj za hlađenje postavite u dobro prozračenu prostoriju.
- Uređaj za hlađenje ne postavljajte pored izvora topline (radijator, štednjak).
- Uređaj za hlađenje zaštitite od izravne sunčeve svjetlosti.
- Osigurajte idealnu temperaturu okoline oko 20°C.
- Poprečne otvore za prozračivanje i odzračivanje držite slobodnima i redovito čistite od prašine.

Podešavanje temperature

Što je podešena temperatura niža, potrošnja energije je veća. Preporučuju se sljedeće postavke:

- Zona za hlađenje 4°C
- PerfectFresh Pro zona oko 0°C.
- Zona za zamrzavanje -18 °C

Uporaba

Potrošnja energije se povećava zbog unesene topline i ometanja cirkulacije zraka. Stoga:

- Otvarajte vrata uređaja samo nužno kratko. Dobro sortiranje namirnica pomaže pri orijentaciji.
- Vrata uređaja nakon otvaranja potpuno zatvorite.
- Ostavite tople namirnice i napitke da se ohlade prije nego što ih spremite u uređaj za hlađenje.
- Namirnice dobro zapakirajte ili poklopite prije odlaganja u uređaj.
- Nemojte previše napuniti pretince tako da zrak može cirkulirati.
- Namirnice koje treba odmrznuti stavite u zonu za hlađenje.
- Kod rasporeda ladica i površina za odlaganje pridržavajte se rasporeda prilikom isporuke.
- Ostavite razmak od 30 mm između poleđine uređaja i zida.

Mjesto postavljanja

⚠ Opasnost od požara ili štete uzrokovane uređajima čija je funkcija zagrijavanje.

Uređaji čija je funkcija zagrijavanje se mogu zapaliti te tako zapaliti i uređaj za hlađenje.

Mrežni priključni kabel ne smije doći u kontakt s izvorima topline.

Uređaje čija funkcija je zagrijavanje, kao primjerice mini pećnice, dvostruka polja za kuhanje ili tosteri, ne stavljajte na uređaj za hlađenje.

⚠ Opasnost od požara i štete uzrokovane otvorenim plamenom.

Otvoreni plamen može zapaliti uređaj za hlađenje.

Otvoreni plamen, kao primjerice svijeću, držite podalje od uređaja za hlađenje.

⚠ Opasnost od požara i štete uzrokovane nestručnim postavljanjem.

Ako mrežni utikač i mrežni priključni kabeli dodiruju stražnju stranu uređaja za hlađenje, isti se mogu oštetiti vibracijama i uzrokovati kratki spoj.

Mrežni utikač ili mrežni priključni kabeli ne smiju dodirivati hladnjak.

Mrežni priključni kabeli ne smiju biti priklješteni ili oštećeni.

U utičnice koje se nalaze iza hladnjaka nemojte uključivati druge uređaje.

U području stražnjeg dijela uređaja ne postavljajte niti ne koristite produžne kablove s više utičnica, redne stezaljke niti druge elektroničke uređaje (poput primjerice trafo za halogenu rasvjetu).

Prikladan je suh i dobro prozračen prostor.

Pod na mjestu postavljanja mora biti pravilan i ravan te mora biti jednake visine kao i okolni pod.

⚠ Opasnost od oštećenja uzrokovanih visokom vlažnosti zraka.

Kod visoke vlažnosti zraka može nastati kondenzat na vanjskim površinama hladnjaka.

Kondenzirana voda može uzrokovati nastajanje korozije na vanjskim stijenkama uređaja.

Hladnjak postavite u suhu i/ili klimatiziranu prostoriju koja je dovoljno prozračena.

Nakon ugradnje/postavljanja se uvjerite da se vrata uređaja ispravno zatvaraju te da je hladnjak ugrađen/postavljen kako je opisano. Poprečni otvori za prozračivanje i odzračivanje moraju biti izvedeni prema nacrtu.

Pri odabiru mjesta postavljanja vodite računa da potrošnja energije uređaja za hlađenje raste ako se uređaj za hlađenje postavi u neposrednoj blizini radijatora, štednjaka ili drugog izvora topline. Izbjegavajte izravnu Sunčevu svjetlost. Veće temperature okoline povećavaju potrošnju energije jer kompresor dulje radi.

Klimatski razred

Uređaj za hlađenje je razvijen za određeni raspon temperature okoline (klimatski razred) čije se granice moraju poštivati. Klimatski razred koji se primjenjuje na Vaš uređaj za hlađenje prikazan je na tipskoj naljepnici u unutrašnjosti.

Kompresor radi rjeđe pri niskim temperaturama okoline. Navedeno može dovesti do viših temperatura u uređaju za hlađenje i tako do posljedične štete.

Klimatski razred	Temperatura okoline
SN	10 do 32°C
N	16 do 32°C
ST	16 do 38°C
T	16 do 43°C
SN-ST	10 do 38°C
SN-T	10 do 43°C

Zahtjevi za odzračivanje i prozračivanje

⚠ Opasnost od požara i oštećenja zbog nedovoljnog prozračivanja.

Ako se uređaj za hlađenje dovoljno ne prozračuje, kompresor se češće uključuje i radi dulje vrijeme. Time se povećava potrošnja energije te raste radna temperatura kompresora. Može nastati šteta na uređaju za hlađenje.

Pazite na dovoljno prozračivanje uređaja za hlađenje:

Pridržavajte se zadanih otvora za prozračivanje i odzračivanje.

Otvori za prozračivanje i odzračivanje ne smiju se pokriti niti zatvoriti.

Područje za prozračivanje redovito čistite od prašine i prljavštine.

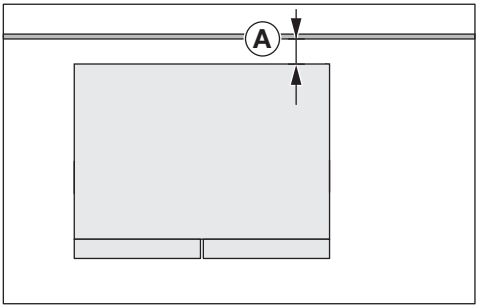

Potrošnja energije utvrđena je s razmakom Ⓐ = 30 mm između poleđine uređaja i zida. Ako je razmak od zida manji od 30 mm, funkcionalnost uređaja za hlađenje i dalje postoji no značajno se povećava potrošnja energije. Ujedno može uzrokovati stvaranje kondenzirane vode pri visokim temperaturama okoline.

Zagrijava se zrak na stražnjoj stijenci uređaja za hlađenje. Stoga se mora jamčiti besprijekorno prozračivanje (pogledajte poglavlje „Dimenzije uređaja“).

Postavljanje uređaja za hlađenje

⚠ Opasnost od ozljeda i štete uzrokovanih prevrtanjem uređaja za hlađenje.
Ako uređaj za hlađenje postavlja jedna osoba postoji veća opasnost od ozljeda i štete.
Hladnjak obavezno postavite uz pomoć još jedne osobe.

⚠ Opasnost od oštećenja naglim otvaranjem vrata uređaja.
Vrata uređaja mogu udariti o zid i pri tom se mogu oštetiti.
Zaštitite vrata uređaja od udaraca uz pomoć ublaživača udaraca od filca koje možete postaviti na zid.

⚠ Opasnost od oštećenja poda.
Pomicanje uređaja za hlađenje može oštetiti pod.
Na osjetljivim podovima pažljivo pomičite uređaj za hlađenje.

Za lakše postavljanje, na stražnjoj strani uređaj za hlađenje nalaze se gornje transportne ručke, a dolje transportni kotači (ovisno o modelu).

Uređaj za hlađenje prilikom postavljanja mora biti prazan.

- Priključite uređaj za hlađenje na priključak na vodu kako je opisano u poglavlju „Priključak na svježu vodu“.
- Priključite uređaj za hlađenje na strujnu mrežu kako je opisano u poglavlju „Električni priključak“.

- Hladnjak pažljivo gurnite na za njega predviđeno mjesto.
- Uzevši u obzir potreban razmak postavite uređaj za hlađenje stražnjom stranom prema zidu.

Poravnavanje uređaja za hlađenje

⚠ Opasnost od štete i ozljeda prevrtanjem uređaja za hlađenje.
Ako dodatne podesive nožice ❷ ne naliježu pravilno na pod, uređaj za hlađenje se može prevrnuti.
Osigurajte dodatnu potporu za uređaj za hlađenje sprijeda, kao što je opisano u nastavku.

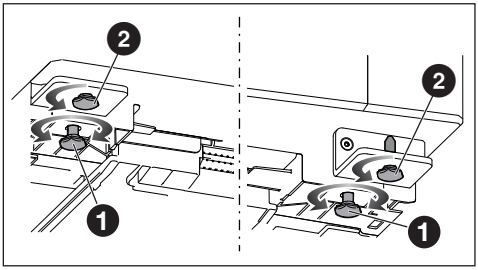

- Poravnajte uređaj za hlađenje pomoću libele i priloženog viljuškastog ključa te ga dodatno poduprite sprijeda.

- Podesite podesive nožice ❶ tako da uređaj za hlađenje stoji čvrsto i ravno.
- Okrenite dodatne podesive nožice ❷ tako da podesive nožice nalegnu na pod. Potom podesive nožice odvrnite za još četvrtinu okreta.

Poravnanje vrata zone za hlađenje

Vrata/ladice uređaja su tvornički ispravno podešene.
Ako je razmak vrata ili udaljenost između dijela za hlađenje i dijela za zamrzavanje neravnomjeran, možete sami podesiti poravnanje.

Poravnajte vrata zone za hlađenje na gornjem kutu šarke kao što je opisano u nastavku:

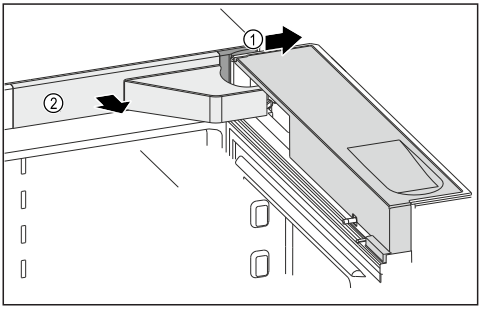

- Otvorite vrata uređaja.
- Skinite poklopce ① i ②.

⚠ Opasnost od ozljede uslijed padajućih vrata.
Nakon što potpuno odvrnete vijke na donjoj šarki vrata, vrata uređaja mogu ispasti.
Vijke samo otpustite, bez njihovog potpunog odvrtanja. Pri tome čvrsto držite vrata uređaja.

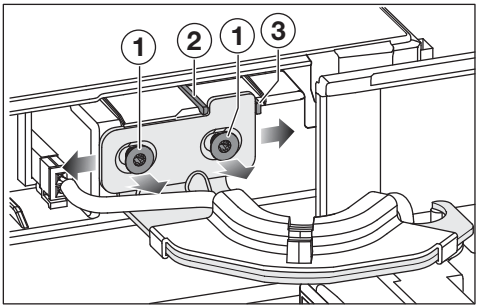

- Otpustite vijke ①.

Ovisno o smjeru pomicanja vrata uređaja, prvo se mora ukloniti odgovarajući zaporni klin.

- Uklonite zaporni klin ② ako želite pomaknuti vrata uređaja ulijevo.
- Uklonite zaporni klin ③ ako želite pomaknuti vrata uređaja udesno.
- Pomičite vrata uređaja dok se ne postigne željeni položaj.
- Čvrsto zavrnite vijke ①.
- Postavite pokrove.

Poravnanje ladice

Vrata/ladice uređaja su tvornički ispravno podešene.
Ako je razmak vrata ili udaljenost između dijela za hlađenje i dijela za zamrzavanje neravnomjeran, možete sami podesiti poravnanje.

Poravnajte ladice na oba pričvrsna držača kao što je opisano u nastavku.

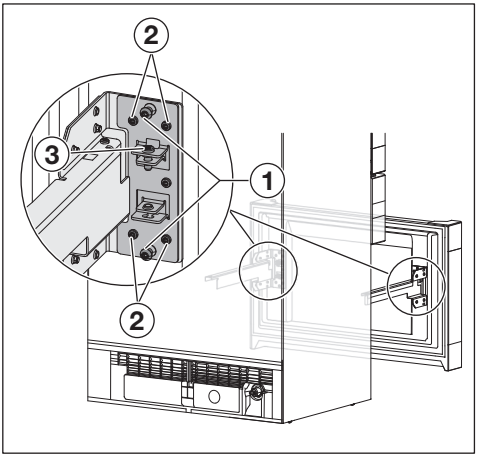

- Ladicu izvucite do ruba.
- Izvadite spremnik iz ladice.

Horizontalno poravnanje ladice:
Izvršite korake jedan za drugim na oba pričvrsna držača.

- Izvadite vijke ① (po 4 vijka po ladici, ovisno o modelu). Vijci više nisu potrebni.
- Otpustite vijke ②.
- Ovisno o željenom položaju ladice, pomaknite ladicu lijevo ili desno.

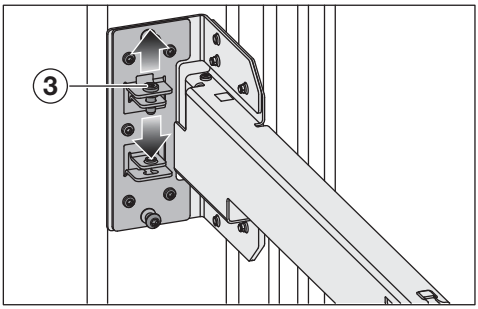

Vertikalno poravnanje ladice:
Izvršite korake na desnom **ili** lijevom pričvrsnom držaču.

- Ovisno o željenom položaju ladice, otpustite vijak ③ ili čvrsto zavrnite vijak ③.
- Pomičite vrata uređaja dok se ne postigne željeni položaj.
- Nakon što se postigne željeni položaj ladice, čvrsto zategnite vijke ②.

Priključak na dovod svježe vode

Sigurnosne napomene za priključak na svježu vodu

⚠ Opasnost od ozljeda i oštećenja u slučaju nestručnog priključivanja priključka na svježu vodu.
Priključivanje priključka na svježu vodu koje nije stručno provedeno može uzrokovati ozlijede osoba i/ili materijalnu štetu.
Priključak na svježu vodu smije vršiti samo kvalificirano stručno osoblje.

⚠ Uređaj za hlađenje odspojite od strujne mreže prije no što uređaj za hlađenje spojite na vodovod.
Zatvorite dovod vode prije no što uređaj za hlađenje priključite na dovod svježe vode.

⚠ Nečista voda može ugroziti zdravlje i oštetiti uređaj.
Kvaliteta vode koja ulazi u uređaj mora odgovarati propisima za pitku vodu države u kojoj se uređaj za hlađenje koristi.
Aparat za hlađenje priključite na pitku vodu.

Uređaj za hlađenje je u skladu s propisima IEC 61770 i EN 61770.

Glavni priključak za opskrbu vodom mora se postaviti u skladu s važećim propisima pojedine države. Isto tako, svi uređaji i oprema koji se koriste za dovod vode u uređaj za hlađenje moraju biti u skladu s važećim nacionalnim propisima.

Za besprijekornu funkciju (količina protoka, veličina kockica leda, razina buke) priključni tlak vode mora biti između

150 kPa i 620 kPa (1,5 bara i 6,2 bara). Ako je tlak vode viši od 620 kPa (6,2 bara), mora se ugraditi ventil za reguliranje tlaka.

Priključni vod za dovod vode i ulazni magnetni ventil uređaja za hlađenje prikladni su za tlak vode do 1.000 kPa (10 Bara).

Spojite crijevo izravno na dovod svježe vode. Izbjegavajte dovod vode u kojem voda stoji.
Voda koja stoji u dovodu vode može uzrokovati promjenu okusa vode i kockica leda. Sa svježom vodom postići ćete besprijekornu kvalitetu kockica leda.

Priključivanje uređaja za hlađenje na dovod vode

Koristite isključivo isporučeno crijevo od plemenitog čelika. Crijevo od plemenitog čelika ne smijete kratiti, produživati ili zamijeniti s nekim drugim crijevom.

Zamijenite oštećeno crijevo od plemenitog čelika isključivo s Miele originalnim rezervnim dijelom. Crijevo od plemenitog čelika možete kupiti u Miele internet trgovini, u Miele servisu ili u Miele specijaliziranoj trgovini.

Između crijeva od plemenitog čelika i priključka na dovod svježe vode, mora postojati ventil za zatvaranje kako bi se po potrebi mogao prekinuti dovod vode.

Pazite da je ventil za zatvaranje dostupan i kada je uređaj za hlađenje ugrađen.

Pazite da su priključne matice čvrsto i nepropusno zavrnute.

⚠ Opasnost od oštećenja crijeva od plemenitog čelika.
Prekinut je dovod vode od slavine do ledomata.
Crijevo od plemenitog čelika nemojte prelamati ili oštetiti.

Za priključak na dovod vode potreban je ventil za zatvaranje s metričkim R3/4 priključnim navojem.

Magnetni ventil ② se nalazi dolje na poleđini uređaja za hlađenje. Magnetni ventil također ima metrički R3/4 priključni navoj.

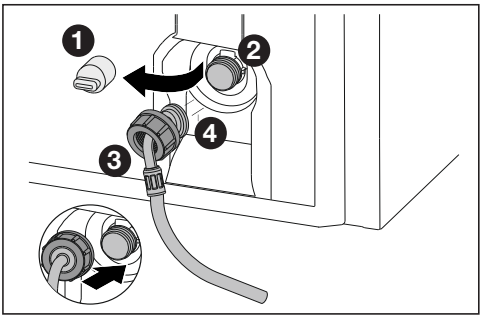

- Uklonite pokrov ❶ na magnetnom ventilu ❷.
- Navucite maticu ❸ preko kutnog kraja crijeva ❹ do kraja i držite maticu ❸ na mjestu.

⚠ Opasnost od oštećenja magnetnog ventila.
Navoji magnetnog ventila mogu se oštetiti.
Pažljivo postavite maticu i zavrnite je ravno na navoj.

- Pažljivo postavite maticu ❸ na magnetni ventil ❷ i čvrsto držite maticu.
- Ručno zavrnite maticu ❸ ravno na navoj dok ne bude sigurno i čvrsto matica ❸ pričvršćena.

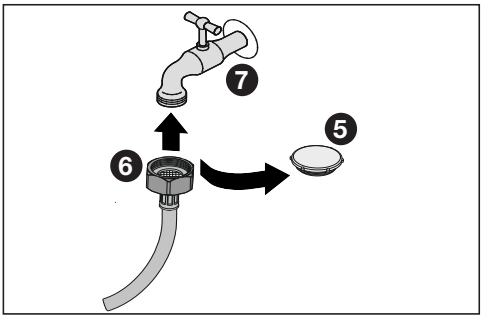

- Skinite čep ❺ s crijeva od plemenitog čelika.
- Sada pričvrstite crijevo od plemenitog čelika s maticom ❻ na zaporni ventil ❼.
- Zatim zategnite maticu ❻ u smjeru kazaljke na satu.
- Polako otvorite zapornu slavinu ❼ i provjerite cijeli vodovodni sustav na zabrtvljenost.

Umetanje spremnika za vodu

Spremnik za vodu je ugrađen iza lijeve ladice zone za hlađenje.

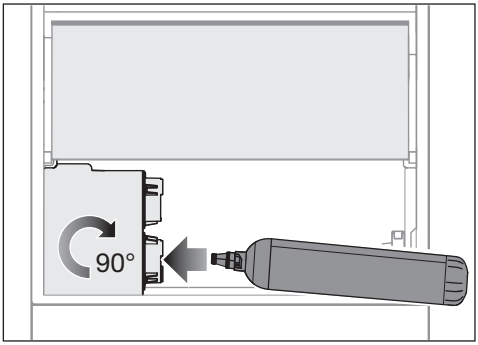

- Izvadite lijevu ladicu zone za hlađenje.
- Uklonite zaštitni poklopac sa spremnika za vodu i zbrinite ga.
- Umetnite spremnik za vodu i okrenite ga otprilike 90° udesno dok se ne zaustavi.
- Ponovno umetnite ladicu.

Umetanje filtra za vodu (aktivnog ugljenog filtra)

Filtar za vodu je ugrađen iza lijeve ladice zone za hlađenje.

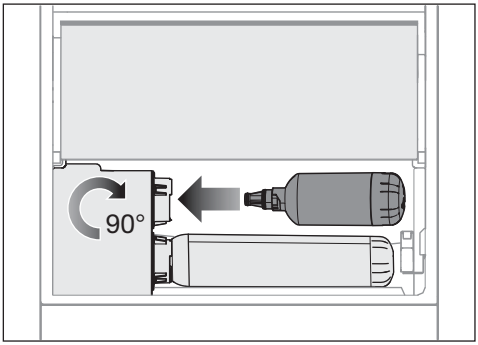

- Izvadite lijevu ladicu zone za hlađenje.
- Uklonite crveni zaštitni poklopac sa filtra za vodu i zbrinite ga.
- Umetnite filtar za vodu i okrenite ga otprilike 90° udesno dok se ne zaustavi.

⚠ Opasnost od oštećenja uzrokovanih curenjem vode.
Ako filtar za vodu nije pravilno postavljen, postoji rizik da će voda ući u uređaj za hlađenje ispod PerfectFresh ladice.
Prilikom umetanja novog filtra za vodu, pazite da ga do kraja zavrnete.

- Ponovno umetnite ladicu.

Nakon ugradnje filtra za vodu, bacite prve 3 litre vode ispuštene iz dozatora vode nakon ugradnje filtra.
Sada je filtar za vodu spreman za upotrebu.

Aktivirajte funkciju podsjetnika u načinu rada postavki kako biste dobili podsjetnik na promjenu filtra nakon 6 mjeseci.

- Dodirnite simbol ⚙.
- Povucite prstom ulijevo ili udesno dok se na sredini ne prikaže simbol ▭.
- Dodirnite simbol ▭.

Kada je indikator filtra za vodu aktiviran, simbol ▭ svijetli narančasto.

- Kako biste napustili razinu za podešavanje, dodirnite simbol ↩.

Provjera vodovodnog sustava na zabrtvljenost

Prije nego što postavite i poravnate uređaj za hlađenje na željeno mjesto, provjerite cijeli vodovodni sustav na zabrtvljenost.

- Polako otvorite slavinu za vodu.
- Provjerite jesu li dovod vode, crijeva i spojevi nepropusni i da ne curi voda.

Ako vodovodni sustav ne propušta, možete u potpunosti postaviti uređaj za hlađenje.

Električni priključak

Uređaj za hlađenje se smije priključiti na zaštićenu utičnicu isključivo s priloženim mrežnim kabelom.

Uređaj za hlađenje postavite tako da je utičnica lako dostupna. Ukoliko utičnica nije lako dostupna, u sklopu instalacije mora postojati naprava za odvajanje za svaki pol.

⚠ Opasnost od požara zbog pregrijavanja.
Uporaba uređaja za hlađenje koji je priključen na višestruke utičnice i produžni kabel može uzrokovati preopterećenje kabela.
Iz sigurnosnih razloga nemojte upotrebljavati višestruke utičnice ni produžne kablove.

Električna instalacija mora biti izvedena u skladu s normom VDE 0100.

Iz sigurnosnih razloga preporučujemo primjenu FID-sklopke (RCD) tipa ⊟ na dodijeljenoj kućnoj instalaciji za električni priključak uređaja za hlađenje.

Oštećeni mrežni priključni kabel smije se zamijeniti samo specijalnim mrežnim priključnim kabelom istog tipa (dostupan u Miele servisu). Iz sigurnosnih razloga zamjenu smije obavljati samo kvalificirano osoblje ili Miele servis.

Nazivna snaga i jačina osigurača navedeni su u ovim uputama za uporabu ili na tipskoj naljepnici. Ove podatke usporedite s podacima električnog priključka na mjestu ugradnje. U slučaju sumnje obratite se stručno osposobljenom električaru.

Mogući je povremeni ili trajni pogon na samodostatnom ili ne mrežno sinkroniziranom sustavu napajanja energijom (poput primjerice pojedinačne mreže, back up sustavi). Pretpostavka za takav

pogon da je sustav napajanja energijom u skladu sa zahtjevima EN 50160 ili sličnim.
Zaštite predviđene za kućnu ugradnju i za ovaj Miele proizvod u svojoj funkciji i načinu rada moraju biti sigurne i u pojedinačnom pogonu ili pogonu koji nije mrežno sinkroniziran ili se moraju zamijeniti istovjetnim mjerama u ugradnji. Kako je primjerice opisano u aktualnoj objavi VDE-AR-E 2510-2.

Priključne dimenzije

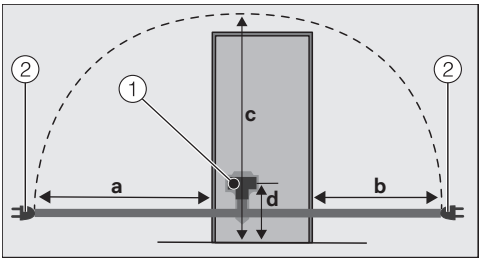

Stražnja strana uređaja za hlađenje
① Utikač uređaja
② Mrežni utikač
a = oko 2.100 mm
b = oko 1.300 mm
c = oko 2.200 mm
d = oko 148 mm

Priključivanje hladnjaka

- Utaknite utikač od uređaja.

Pripazite da je utikač ispravno umetnut.

- Utaknite utikač uređaja za hlađenje u utičnicu.

Uređaj za hlađenje je sada priključen na strujnu mrežu.

Dimenzije uređaja

Dimenzija za postavljanje

Sve mjere su navedene u mm.

Ispravna funkcija uređaja za hlađenje zajamčena je kad su otvori za prozračivanje i odzračivanje slobodni.

Potrošnja energije utvrđena je s razmakom od 30 mm između poleđine uređaja i zida. Ako je razmak od zida manji od 30 mm, funkcionalnost uređaja za hlađenje i dalje postoji no značajno se povećava potrošnja energije.

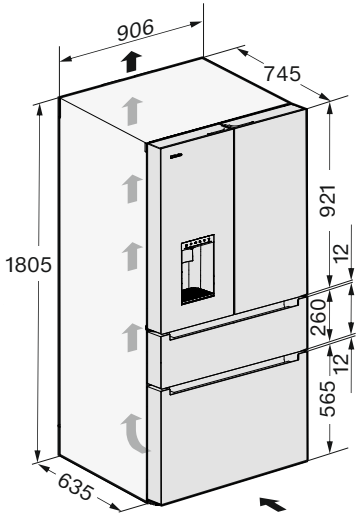

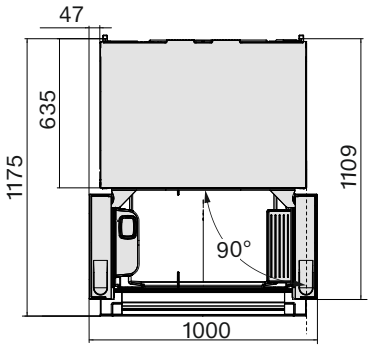

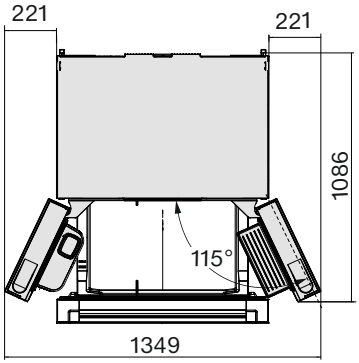

⚠ Pristup filtru i spremniku za vodu nije moguć.

Samo širinom otvaranja lijevih vrata uređaja manjom od 115° lijeva se ladica zone za hlađenje ne može potpuno izvući i izvaditi.

Postavite uređaj za hlađenje obavezno tako da se lijeva vrata mogu otvoriti za 115°. Tek tada je zajamčen pristup filtru i spremniku za vodu.

Priključci

Sve mjere su navedene u mm.

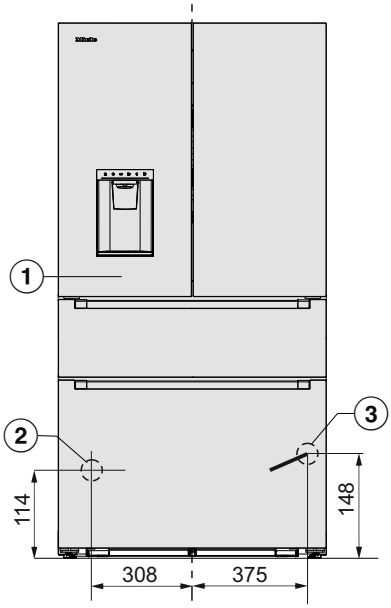

① Pogled sprijeda

② Priključak na vodu, dužine = 2.000 mm

③ Mrežni priključak duljine = 2.100 mm
Produženi mrežni priključak moguće je nabaviti u Miele servisu.

Potpuno okružen kuhinjskim namještajem

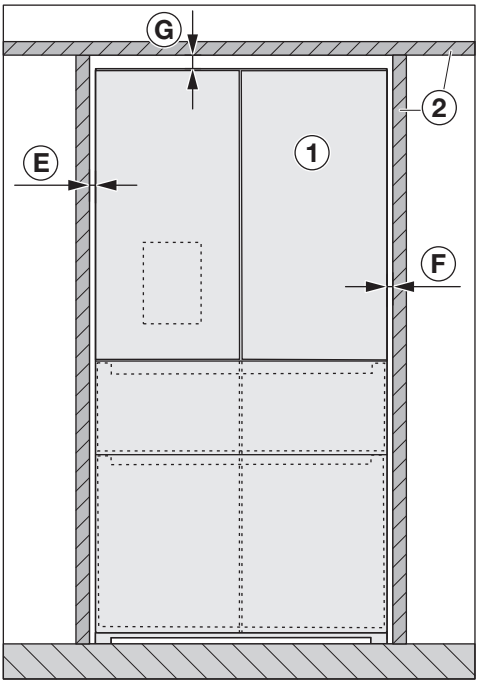

Pogled sprijeda
① Uređaj za hlađenje
② Kuhinjski namještaj
Ⓔ mini. 4 mm
Ⓕ mini. 4 mm
Ⓖ mini. 25 mm

⚠ Opasnost od oštećenja vrata uređaja.
Vrata uređaja se ne mogu dovoljno široko otvoriti.
Uređaj ① mora viriti izvan prednje strane susjednog kuhinjskog elementa ② barem za dimenziju Ⓑ **i** dubinu Ⓒ vrata uređaja.

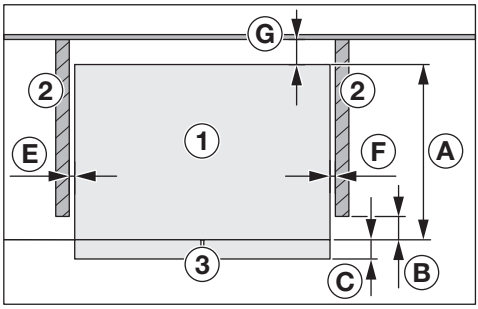

Tlocrt
① Uređaj za hlađenje
② Kuhinjski namještaj
③ Prednja strana uređaja
Ⓐ 635 mm
Ⓑ 8 mm
Ⓒ 110 mm
Ⓔ mini. 4 mm
Ⓕ mini. 4 mm
Ⓖ mini. 30 mm

Postavljanje uza zid

⚠ Opasnost od oštećenja vrata uređaja.
Vrata uređaja mogu udariti o zid i pri tom se mogu oštetiti.
Potreban je minimalni razmak Ⓔ između uređaja za hlađenje ① i zida prostorije ④.

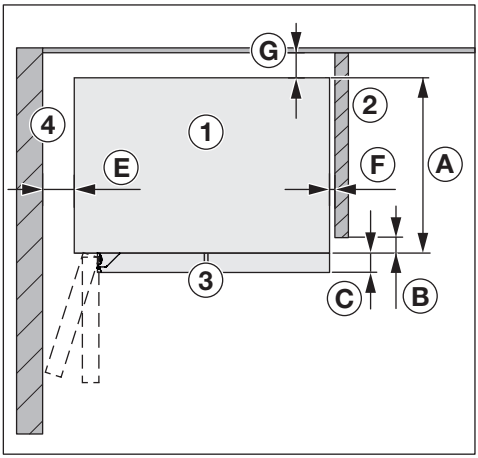

Tlocrt
① Uređaj za hlađenje
② Kuhinjski namještaj
③ Prednja strana uređaja
④ Zid prostorije
Ⓐ 635 mm
Ⓑ 8 mm
Ⓒ 110 mm
Ⓔ 100 mm (90° kut otvaranja vrata)
Ⓔ 220 mm (115° kut otvaranja vrata)
Ⓕ mini. 4 mm
Ⓖ mini. 30 mm

Upoznavanje

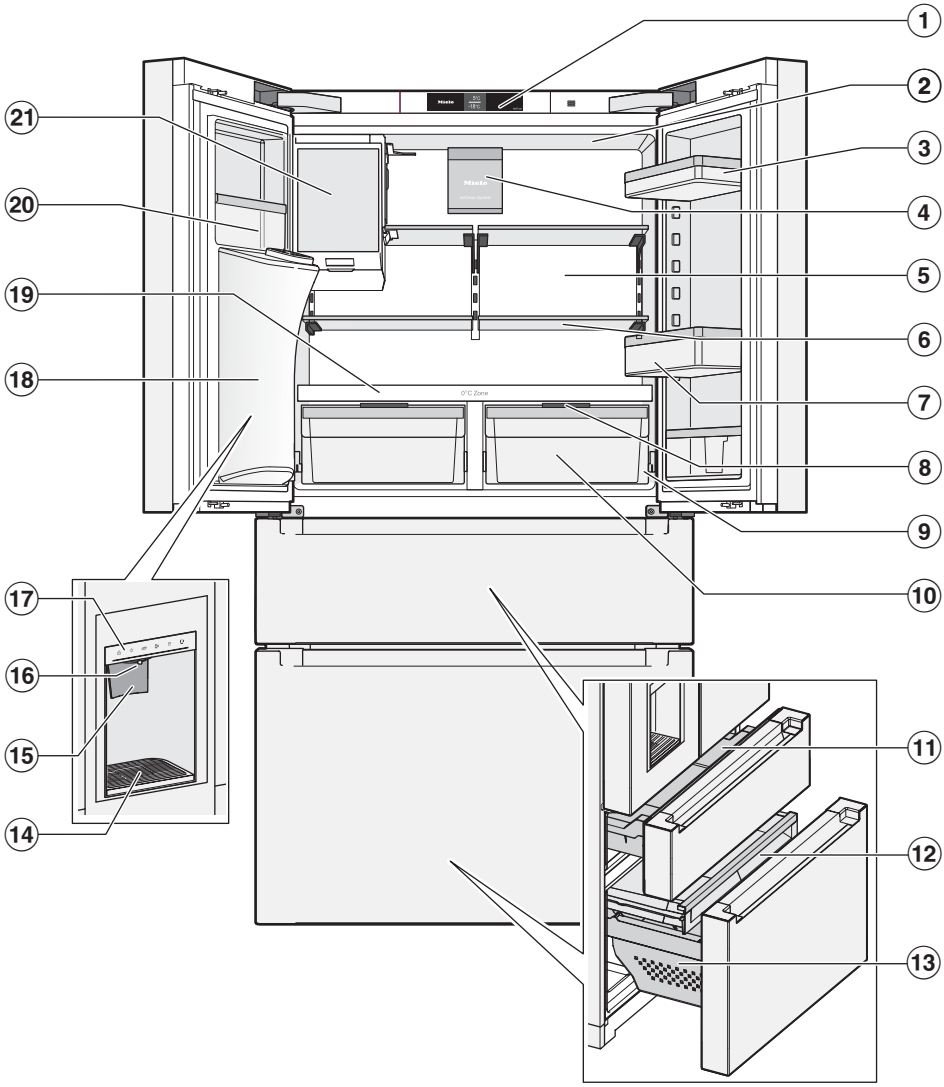

① Zaslon

② Gornje osvjetljenje unutrašnjosti

③ Polica u vratima

④ Ventilator s filtrom za mirise (AirClean sustav)

⑤ Suha stražnja strana za sprječavanje kondenzata

⑥ Površina za odlaganje

⑦ Polica za boce s premjestivim držačem za boce (razdjelnik):
Ovdje stavite velike boce i spremnike. Držač za boce pruža bolju potporu za manje boce prilikom otvaranja i zatvaranja vrata uređaja.

⑧ Poklopac pretinca za podešavanje vlažnosti zraka:
Ovisno o položaju poklopca pretinca, vlažnost zraka se ne povećava 💧 ili se povećava 💧💧💧.

⑨ Žlijeb za skupljanje vode nastale otapanjem leda i otvor za otjecanje vode:
Kondenzat otječe i automatski isparava.

⑩ PerfectFresh Pro zona (može se upotrebljavati kao vlažni pretinac i suhi pretinac):
Ovdje čuvajte voće i povrće pri temperaturi 0 do 3 °C i idealnoj postavci vlage 💧💧💧.

⑪ Freeze&Cool ladica (varijabilna temperaturna zona):
Ovdje pohranjujte različite namirnice na temperaturama između -18°C i +5°C.

⑫ Unutarnja ravna ladice za zamrzavanje:
Ovdje pohranite plosnate namirnice za zamrzavanje poput primjerice duboko zamrznutog začinskog bilja.

⑬ Ladice za zamrzavanje: Ovdje pohranite svoje velike namirnice koje se zamrzavaju.

⑭ Podložak za sakupljanje tekućine s rešetkom

⑮ Kontaktni prekidač izdavanja vode

⑯ Izlaz izdavanja leda/vode

⑰ Upravljačka ploča izdavanja leda/vode

⑱ Izlaz izdavanja leda/vode preko vrata uređaja

⑲ Pregrada s policom za boce

⑳ Uska unutarnja polica na vratima s premjestivim držačem:
Ovdje pohranite male namirnice poput primjerice tuba senfa.

㉑ Ledomat: proizvodi kockice leda i smrvljeni led (crushed ice)

Upoznavanje

Zaslon

Oštri predmeti, poput olovaka, mogu oštetiti zaslon.
Zaslon dodirujte isključivo prstima.
Ako su Vam prsti hladi postoji mogućnost da zaslon ne reagira.

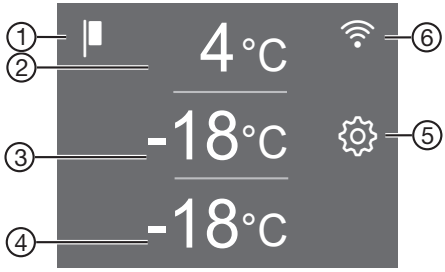

① Prikaz prezentacije
(vidljivo samo kad je funkcija prezentacije uključena)

② Prikaz željene temperature za zonu za hlađenje, podešavanje temperature od 3°C do 9°C, odabir i poništavanje funkcije SuperCool&AirClean

③ Prikaz željene temperature za Freeze&Cool ladicu (varijabilna temperaturna zona), postavka temperature od -18°C do +5°C

④ Prikaz željene temperature za ladicu za zamrzavanje, podešavanje temperature od -15°C do -24°C, odabir i poništavanje funkcije Brzo zamrzavanje

⑤ Senzorska tipka za način podešavanja
za odabir različitih funkcija u načinu podešavanja

⑥ Indikator status povezivanja
(vidljivo samo kad je podešeno umrežavanje)

Zaslon izdavanja leda/vode

Čim se u načinu rada postavki aktivira funkcija izdavanja leda i vode, daljnje upravljanje se vrši putem zaslona (pogledajte poglavlje „Rukovanje”, odlomak „Izdavanje leda/vode”).

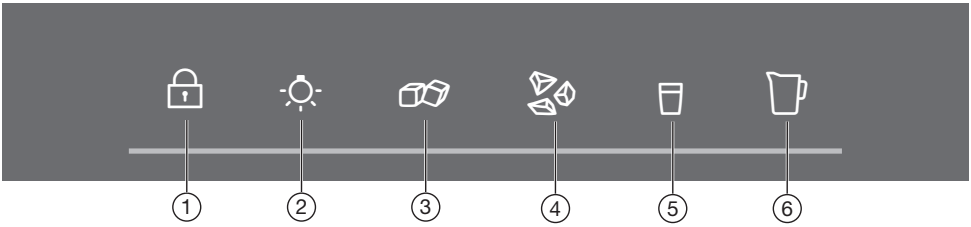

① Funkcija zaključavanja:
Ovdje zaključavate sve izlazne funkcije i sprječavate nenamjerno uključivanje osvjetljenja.

② Osvjetljenje područja izdavanja

③ Uzimanje kockica leda

④ Uzimanje mrvljenog leda (crushed ice)

⑤ Dobivanje ohlađene vode

⑥ Personalizirano punjenje:
Ovdje možete postaviti i ukloniti željenu količinu vode.

Način za podešavanje

Party način rada

Funkcija Party način rada preporučuje se kada želite brzo ohladiti ili zamrznuti veliku količinu svježe pohranjenih namirnica ili napitaka i kad trebate kockice leda.

Kad je Party način rada uključen, automatski se uključuju funkcije SuperCool&AirClean kao i Brzo zamrzavanje.

Osim toga, izdavanje leda/vode će se aktivirati ako već nije bilo uključeno.

Ako je izdavanje leda/vode već bilo aktivirano, funkcija QuickIce će se automatski uključiti.

Savjet: Funkciju Party način rada uključite oko 4 sata prije stavljanja namirnica i napitaka.

Funkcija Party način rada automatski se isključuje nakon 24 sata.

U slučaju nestanka struje funkcija Party način rada se isključuje.

Holiday način rada

Funkcija Holiday način rada preporučuje se kada primjerice tijekom godišnjeg odmora ne želite u potpunosti isključiti zonu za hlađenje ili želite da ona radi smanjenom snagom hlađenja.
Zona za hlađenje na taj način energetski štedljivo nastavlja raditi.

Zona za hlađenje kao i PerfectFresh zone se podešavaju na temperaturu od 15°C.

Zona za zamrzavanje kao i Freeze&Cool zona ostaje uključena na prethodno podešenoj temperaturi.

Prethodno aktivirane funkcije poput Party načina rada ili SuperCool&AirClean bit će deaktivirane.

Kod ove srednje temperature zone za hlađenje osjetljive namirnice može još neko vrijeme ostati u uređaju za hlađenje, pod uvjetom su te namirnice **zapakirane**.
Također neće doći do stvaranja neugodnog mirisa ili nakupljanja plijesni, kao što je to slučaj ukoliko je zona za hlađenje isključena, a vrata uređaja zatvorena.

⚠ Zdravlje je ugroženo konzumacijom pokvarenih namirnica.
Ako je temperatura u zoni za hlađenje duže vrijeme iznad 4°C, rok trajanja i kvaliteta namirnica mogu biti narušeni.
Funkciju Holiday način rada uvijek uključite samo na određeni period.
Tijekom tog perioda nije preporučeno u hladnjaku ostavljati namirnice koje su osjetljive na povišenu temperaturu, poput voća, povrća, ribe, mesa i mliječnih proizvoda.
Nakon što ste isključili funkciju, očistite zonu za hlađenje i regenerirajte filtar za mirise.

Izdavanje leda/vode

Ovdje možete aktivirati ili deaktivirati izdavanje leda/vode u vratima uređaja.

Upravljanje slijedi putem zaslona s vanjske strane uređaja za hlađenje, iznad izdavanja leda/vode.

Ledomat

Ova postavka se prikazuje samo ako je izdavanje leda/vode aktivirano.

Ovdje možete zasebno isključiti izdavanje leda i ponovno uključiti po potrebi.

Ledomat proizvodi oko 1,8 kg pri temperaturi od -18°C kockica leda u 24 sata.

QuickIce

Ledomat proizvodi maksimalnu količinu od oko 2,1 kg kockica leda u 24 sata.

Funkcija QuickIce pojavljuje se u načinu rada postavki samo ako je prethodno aktivirana funkcija ledomata.

Funkcija zaključavanja /

Uključena funkcija zaključavanja štiti od neželjenog isključivanja hladnjaka i do neželjenih promjena postavki od strane neovlaštenih osoba npr. djece.

Ako želite primjerice samo kratko promijeniti temperaturu, funkciju zaključavanja možete kratkotrajno isključiti u načinu rada postavki.

Isključivanje uređaja za hlađenje

Pogledajte poglavlje „Puštanje u pogon“, odlomak „Isključivanje uređaja za hlađenje“.

Šabat način rada

Uređaj za hlađenje raspolaže Šabat načinom rada koji služi u svrhu podržavanja vjerskih običaja.

Kad je Šabat način rada uključen, privremeno se isključuje:

- osvjetljenje unutrašnjosti
- svi zvučni i optički signali
- zaslon i zaslon izdavanja leda/vode
- izdavanje leda/vode
- aktivna WLAN veza
- podsjetnici (npr. indikator filtra AirClean sustava): postavljeni vremenski interval se zaustavlja

Sve ostale prethodno aktivirane funkcije ostaju aktivirane.

Informacije o Šabat načinu rada

Ovdje možete isključiti verziju šabat načina rada.

Vrijeme do uključivanja alarma vrata

Ovdje možete namjestiti vrijeme do uključivanja alarma vrata nakon otvaranja vrata/ladice uređaja.

Stupanj temperature u PerfectFresh zonama

Temperatura u PerfectFresh zonama se automatski regulira na 0 do 3°C.

Temperaturu možete postepeno promijeniti ako ipak želite nešto topliju ili hladniju jer primjerice želite pohraniti ribu.

Umrežavanje

Ovdje možete prvi put provesti umrežavanje, deaktivirati i aktivirati WLAN ili resetirati mrežnu konfiguraciju (pogledajte poglavlje „Prilagodba postavki“).

Ton tipki /

Ovdje možete uključiti ili isključiti ton tipki.

Tonovi upozorenja i signalni tonovi /

Ovdje možete promijeniti glasnoću tonova upozorenja i signalnih tonova (npr. alarma vrata ili poruke o greški). Ili možete u potpunosti isključiti tonove upozorenja i signalne tonove, ako Vas smetaju.

Svjetlina zaslona ☼

Ovdje možete prilagoditi svjetlinu zaslona uvjetima osvjetljenja u Vašoj okolini.

Jedinica za temperaturu °C/°F

Ovdje možete namjestiti željenu jedinicu temperature (°Celzijus ili °Fahrenheit).

Prezentacija

Prezentacijski način rada prodajnom mjestu omogućava prezentaciju hladnjaka bez uključenog hlađenja. Za privatnu uporabu ta postavka Vam nije potrebna.

Ovdje možete isključiti prezentaciju ako je tvornički uključena (prikaz na zaslonu).

Tvorničke postavke

Ovdje možete resetirati postavke hladnjaka na stanje pri isporuci.

Savjet: Kada zbrinjavate svoj hladnjak, prodajete ili pokrećete upotrebljavan hladnjak, postavke svog hladnjaka vratite na tvorničke. Navedeno će također resetirati mrežnu konfiguraciju, uklanjajući Vaše osobne podatke s hladnjaka. Osim toga, prethodni vlasnik više ne može pristupiti hladnjaku.

Informacije o hladnjaku i

Ovdje možete pozvati oznaku modela i serijski broj svog hladnjaka.

Podatke o uređaju imajte pri ruci:

- za povezivanje hladnjaka u Vašu WLAN mrežu.
- za slučaj javljanja kvara Miele servisu (pogledajte poglavlje „Servis“.)
- za traženje podataka iz EPREL baze podataka (pogledajte poglavlje „Servis“).

Indikator filtra za mirise (Longlife AirClean sustav)

Filtriranje zraka putem Active AirClean filtra osigurava da zrak ostane bez prašine i mirisa.

Indikator filtra za mirise svjetleći žuto na zaslonu podsjeća Vas da regenerirate filtre mirisa otprilike svakih 6 mjeseci.

Ako su filtri za mirise već 5 puta regenerirani, žuti svjetleći simbol na zaslonu podsjetit će Vas da zamijenite filtre za mirise.

Ovdje možete aktivirati funkciju podsjetnika.

Indikator filtra za vodu

Filtriranje vode kroz filtar za vodu osigurava da svježa voda ne sadrži klor i druge tvari koje narušavaju okus i miris.

Žuto osvijetljeni indikator filtra za vodu na zaslonu Vas podsjeća da otprilike svakih 6 mjeseci zamijenite filtar za vodu.

Ovdje možete aktivirati funkciju podsjetnika.

Način čišćenja

Funkcija načina rada za čišćenje olakšava čišćenje zone za hlađenje.

Unutarnje osvjetljenje ostaje uključeno iako je zona za hlađenje isključena. Zvučni i optički signali su također isključeni. Izdavanje leda/vode je isključeno.

Sigurnost

Alarm temperature u ladici za zamrzavanje/Freeze&Cool ladici

Uređaj za hlađenje je opremljen alarmom temperature tako da temperatura u zoni za zamrzavanje/Freeze&Cool ladici ne raste neprimjetno.

Ukoliko temperatura postigne pretoplo temperaturno područje, u prikazu temperature ladice za zamrzavanje/Freeze&Cool ladice 🌡⚠ svijetli crveno. Dodatno se oglašava zvučni signal sve dok ne završi stanje koje je uzrokovalo alarm ili dok se alarm ne isključi.

Trenutak kada je temperaturno područje prepoznato kao previše toplo, ovisi o podešenoj temperaturi.

Zvučni i optički signal mogu se javiti u sljedećim situacijama:

- Uključili ste hladnjak i temperatura previše odstupa od namještene temperature u ladici za zamrzavanje/Freeze&Cool ladici.
- Sortirate i vadite zamrznute namirnice pri čemu u uređaj ulazi previše toplog zraka iz prostorije.
- Zamrzavate veću količinu namirnica.
- Zamrzavate tople svježe namirnice.
- Došlo je do nestanka napajanja.
- Uređaj za hlađenje je u kvaru.

⚠ Zdravlje je ugroženo konzumacijom pokvarenih namirnica.
Ako je temperatura duže vrijeme viša od -18°C, namirnice se odmrzavaju ili su se odmrznule. Stoga je trajnost namirnica skraćena.
Provjerite jesu li se namirnice počele odmrzavati ili su odmrznute. U tom slučaju takve namirnice iskoristite što prije ili namirnice obradite (kuhajte ili pecite), prije no što namirnice ponovno zamrznete.

Prijevremeno isključivanje alarma temperature

Prije nego što isključite alarm temperature, treba utvrditi i otkloniti uzrok alarma temperature.

Ako Vas zvučni signal upozorenja smeta, možete ga prijevremeno isključiti.

■ Dodirnite simbol 🌡⚠.

Isključuje se simbol 🌡⚠ i prestaje zvučni signal upozorenja.

Na prikazu temperature zone za zamrzavanje u trajanju oko 1 minute trepereći se prikazuje dosad najveća izmjerena temperatura. Zatim se prikazuje trenutna temperatura.

Alarm vrata

Kako bi se spriječio gubitak energije kada su vrata/ladice uređaja otvorena, uređaj za hlađenje je opremljen alarmom vrata. Na taj način su pohranjene namirnice zaštićene od prodiranja topline.

Ukoliko su jedna vrata uređaja ili obje ladice dulje vremena bili otvoreni, na prikazu temperature simbol ⚠ svijetli žu-

tom bojom. Dodatno se javlja zvučni signal upozorenja i treperi osvjetljenje unutrašnjosti.

Vrijeme do uključivanja alarma vrata može se individualno podesiti u načinu rada postavki ⚙. Isto tako se zvučni signal upozorenja može isključiti.

Čim se vrata uređaja ili dotična ladica zatvore prestaje zvučni signal i na zaslonu se isključuje simbol za alarm ⚠.

Prijevremeno isključivanje alarma vrata

■ Dodirnite simbol ⚠.

Prestaje zvučni signal upozorenja, isključuje se simbol ⚠ i osvjetljenje unutrašnjosti ponovno stalno svijetli.

Ako vrata uređaja nisu zatvorena, alarm vrata se ponavlja nakon otprilike 1 minute.

Funkcije uređaja

SuperCool&AirClean

Kod uključene funkcije SuperCool&AirClean **zona za hlađenje** se vrlo brzo hladi do najniže vrijednosti (ovisno o okolnoj temperaturi). Hladnjak radi s najvećom mogućom snagom hlađenja i temperatura se spušta.

Ovu funkciju odaberite kada želite brzo ohladiti veliku količinu svježe pohranjenih namirnica ili napitaka.

Kada želite brzo ohladiti veliku količinu svježe pohranjenih namirnica ili napitaka, uključite funkciju SuperCool&AirClean **neposredno prije umetanja istih u uređaj**.

Savjet: Također privremeno uključite funkciju SuperCool&AirClean ako u zoni za hlađenje pohranjujete hranu jakog mirisa. Učinkovitost filtra za mirise povećava se uključivanjem funkcije SuperCool&AirClean, tako da se mirisi u zoni za hlađenje još više smanjuju.

Funkcija SuperCool&AirClean isključuje se automatski nakon oko 18 sati.

Brzo zamrzavanje ❄

Kod uključene funkcije Brzo zamrzavanje ❄ **zona za zamrzavanje** se vrlo brzo hladi do najniže vrijednosti (ovisno o okolnoj temperaturi). Hladnjak radi s najvećom mogućom snagom hlađenja i temperatura se spušta. Ovu funkciju odaberite prije zamrzavanja svježih namirnica. Na taj ćete način omogućiti potpuno zamrzavanje namirnica te ćete očuvati hranjive tvari, vitamine, izgled i okus.

Funkcija Brzo zamrzavanje ❄ mora se uključiti **6 sati prije stavljanja namirnica** koje želite zamrznuti (pogledajte poglavlje „Upravljanje“, odlomak „Uključivanje funkcije Brzo zamrzavanje ❄“). Ako ćete koristiti **maksimalnu snagu zamrzavanja**, funkciju Brzo zamrzavanje ❄ morate uključiti **24 sata prije**.

Funkcija Brzo zamrzavanje ❄ isključuje se automatski nakon najviše 72 sata. Trajanje do isključivanja funkcije ovisi o količini svježe stavljenih namirnica.

Oblikovanje unutrašnjosti

Maksimalna težina opterećenja

- Lijeva vrata uređaja: 1 kg
- Desna vrata uređaja:12 kg
- Freeze&Cool ladica: 34 kg
- Unutarnja ladica za zamrzavanje: 28 kg
- Donja ladica za zamrzavanje: 24 kg

Vađenje i premještanje police u vratima/police za boce

Police u vratima/police za boce premještajte samo kada su prazne.

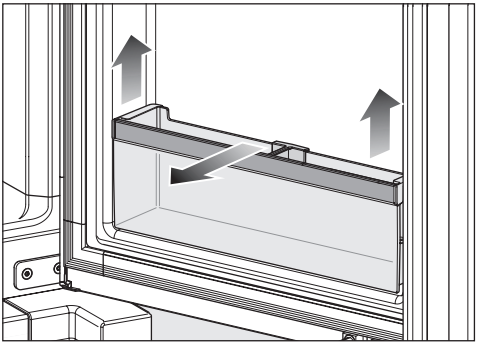

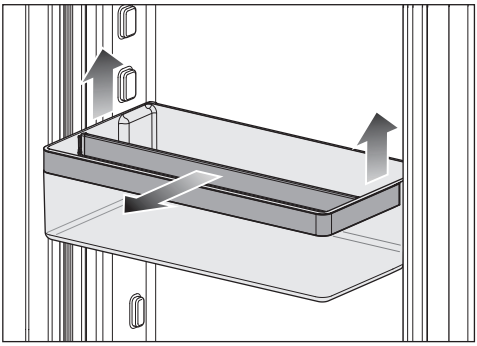

■ Gurnite police u vratima/police za boce prema gore i izvadite ih prema naprijed.

Premještanje držača u polici u vratima/polici za boce

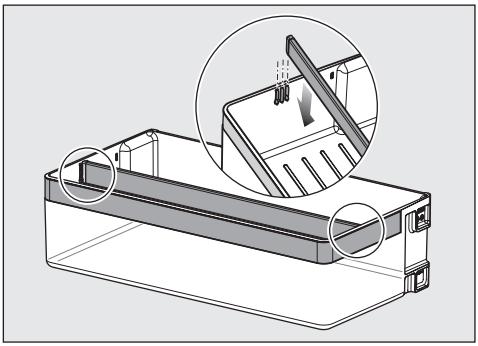

- Povucite razdjelnik prema gore i postavite ga u željeni položaj.

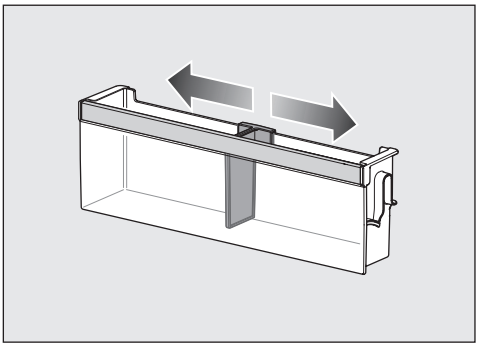

- Pomaknite držač udesno ili ulijevo.

Vađenje ili premještanje površina za odlaganje

Elementi za zaključavanje površine za odlaganje mogu oštetiti poleđinu zone za hlađenje ukoliko je površina ukoso postavljena. Pazite da je površina za odlaganje vodoravno postavljena i da su elementi za zaključavanje potpuno zakvačeni.

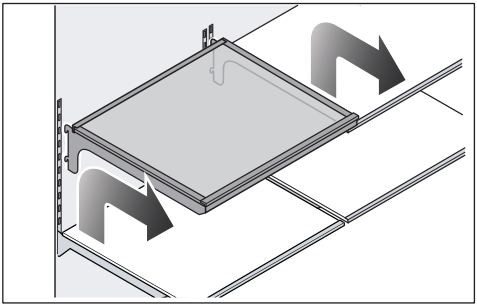

- Malo podignite površinu za odlaganje tako da se površina za odlaganje otraga na obje strane s elementima za zaključavanje može gurnuti preko vodilice.
- Površinu za odlaganje izvadite prema naprijed.
- Izvadite policu za odlaganje ili policu za odlaganje ponovo postavite na željeni položaj u vodilicu s elementima za zaključavanje.

Vađenje i pohrana male površine za odlaganje

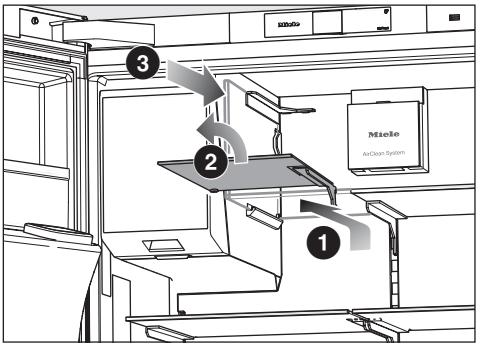

- Malo podignite površinu za odlaganje ❶ tako da se površina za odlaganje otraga na desnoj strani s elementom za zaključavanje može gurnuti preko vodilice.
- Držite površinu okomito ❷.
- Na ledomatu se nalazi prihvatna vodilica. Za pohranu, gurnite površinu za odlaganje u prihvatnu vodilicu ❸.

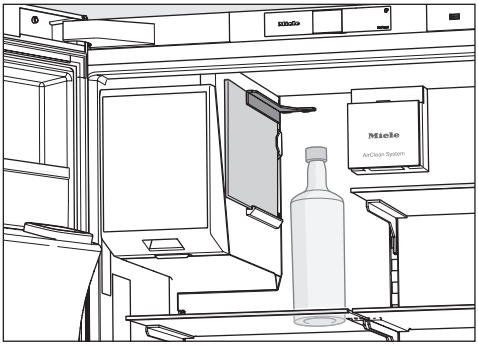

- Sada stavite visoke predmete koji zahtijevaju hlađenje, poput visokih boca ili posuda.

Korištenje police za boce u pregradi

Pregrada se može u cijelosti ili djelomično koristiti kao površina za boce.

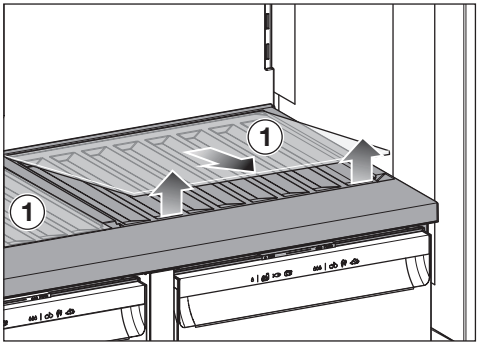

- Uklonite stakleno dno ① iz pregrade tako da ga podignete za udubljenja sprijeda. Stakleno dno čuvajte odvojeno.

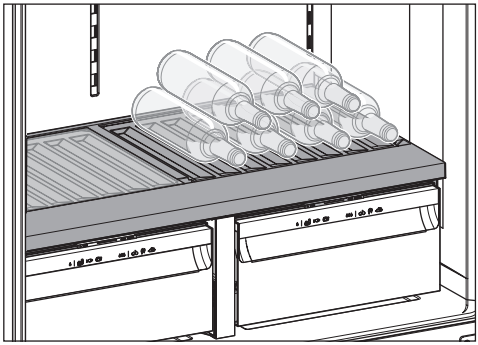

- Položite boce s dnom prema stražnjem dijelu do stražnje stjenke.

Vađenje ladica iz zone za hlađenje

Lijeva vrata zone za hlađenje su otvorena za 115°.

- Ladicu izvucite do ruba.

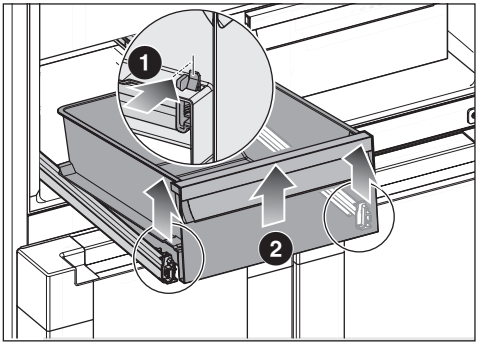

Ladica je sprijeda zaključana elementima za zaključavanje. Ove elemente za zaključavanje treba otpustiti prije uklanjanja.

- Istovremeno lagano pritisnite elemente za zaključavanje ❶ s lijeve i desne strane prema unutra.

Ladica se otpušta s teleskopskih vodilica.

- Lagano podignite ladicu sprijeda ❷ te ju uklonite prema naprijed.

Potom teleskopsku vodilicu gurnite natrag, kako biste izbjegli oštećenja.

Umetanje ladica zone za hlađenje

Lijeva vrata zone za hlađenje su otvorena za 115°.

- U cijelosti izvucite teleskopske vodilice.

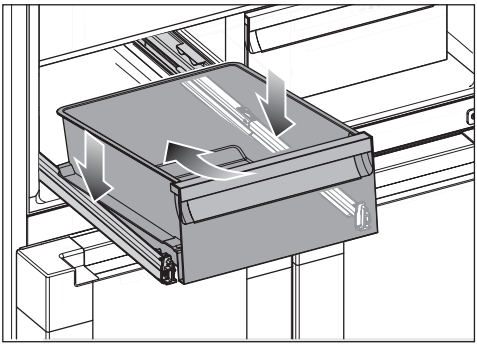

- Postavite ladicu ukoso odozgo i straga na teleskopske vodilice, a zatim je spustite sprijeda.

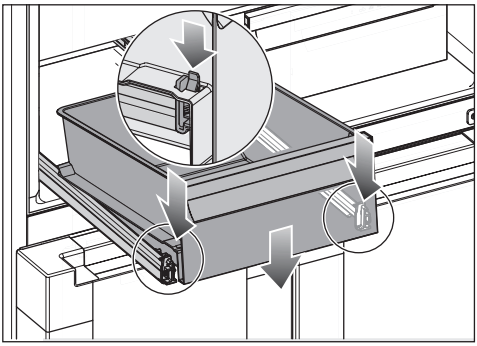

- Uhvatite svaku teleskopsku vodilicu odozdo, jednu za drugom, i pomaknite je naprijed dok se čujno ne učvrsti na svoje mjesto.
- Umetnite ladicu.

Vađenje i umetanje Freeze&Cool ladice

■ Gornju Freeze&Cool ladicu izvucite do ruba.

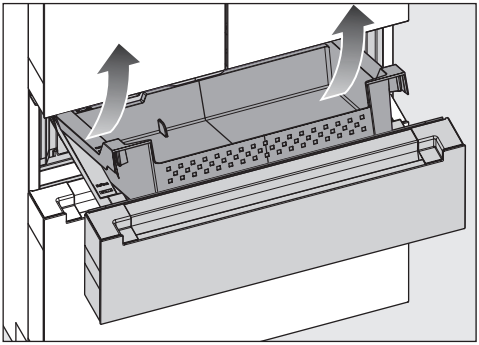

■ Spremnik podignite sprijeda i izvucite ga ukoso prema gore.

Spremnik ponovo postavite obrnutim redoslijedom:

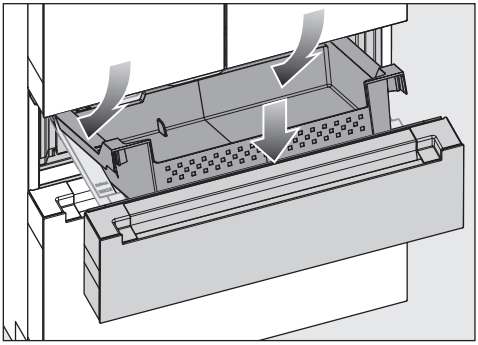

■ Postavite spremnik na vodilice straga.

■ Spustite spremnik sprijeda tako da okružuje bočne vodilice.

Vađenje i ponovno umetanje spremnika iz donje ladice za zamrzavanje

■ Donju ladicu zamrzivača izvucite do ruba.

Unutarnja ladica zamrzivača se automatski izvlači. Ladica za zamrzavanje se ne može izvaditi.

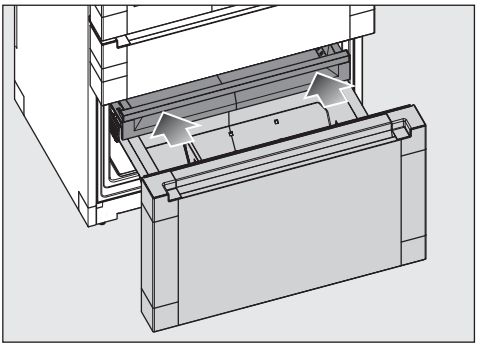

■ Ponovno uvucite unutarnju ladicu za zamrzavanje.

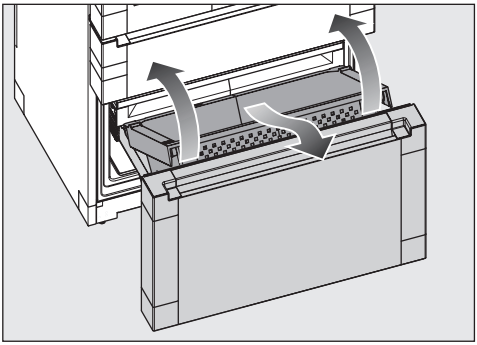

■ Spremnik podignite sprijeda i izvucite ga ukoso prema naprijed.

Spremnik ponovo postavite obrnutim redoslijedom:

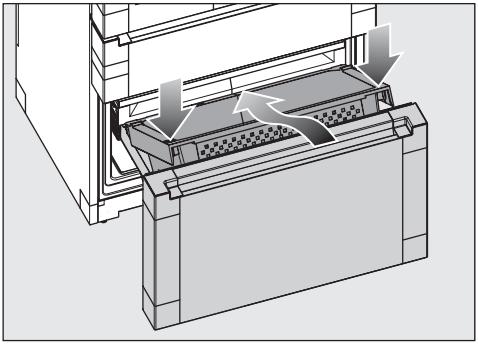

- Postavite spremnik na vodilice straga.
- Spustite spremnik sprijeda tako da okružuje bočne vodilice.

Isporučeni pribor

Utikač uređaja

Crijevo od plemenitog čelika (dovod vode)

Filtar za vodu (aktivni ugljeni filtar)

Filtar za vodu je ugrađen iza lijeve ladice zone za hlađenje.

Vaš uređaj za hlađenje je opremljen filtrom za vodu (filtar s aktivnim ugljenom) koji filtrira svježu vodu za izradu kockica leda i korištenje dozatora vode.

Filtar za vodu ne filtrira bakterije ili mikrobe iz vode. Filtar za vodu uklanja klor, kao i neugodne mirise i okuse, osiguravajući da se za kockice leda i pitku vodu koristi samo visokokvalitetna voda.

Filtar za vodu se mora redovito zamijeniti.

Vodovodni sustav možete koristiti i bez filtra za vodu ako je, na primjer, vanjski filtar za vodu već prisutan u vodovodu kuće.

Novi filtar za vodu dostupan je preko Miele servisa, na Vašem Miele prodajnom mjestu ili putem interneta.

Spremnik za vodu

Spremnik za vodu je ugrađen iza lijeve ladice zone za hlađenje.

Spremnik za vodu kapaciteta 1 litre opskrbljuje dozator vode hladnom vodom. Temperatura vode ovisi o temperaturi u zoni za hlađenje.

Filtar za mirise (Longlife AirClean sustav)

Filtri za mirise neutraliziraju neugodne mirise u zoni za hlađenje te štite namirnice od mogućeg prijenosa mirisa.

Savjet: Ako u zoni za hlađenje pohranjujete namirnice jakog mirisa, preporučujemo da privremeno odaberete funkciju SuperCool&AirClean ❄. Aktivnost filtra za mirise pojačava se uključivanjem funkcije SuperCool&AirClean ❄, tako da se mirisi u zoni za hlađenje još više smanjuju.

Filtri za mirise mogu se održivo regenerirati u pećnici ili usporedivom kućanskom uređaju s funkcijom pećnice, a zatim ponovno koristiti (zahtjev za regeneraciju pojavljuje se na zaslonu otprilike svakih 6 mjeseci).

Filteri za mirise mogu se regenerirati otprilike 5 puta; nakon otprilike 3 godine filtre za mirise potrebno je zamijeniti novim filtrima za mirise. Pojavljuje se poruka na zaslonu.

Iskorištene filtre za mirise možete zbrinuti u kućni otpad.

Nove filtre za mirise možete nabaviti u Miele servisu, kod Vašeg Miele prodavača ili putem interneta (pogledajte poglavlje „Upoznavanje“, odlomak „Dodatni pribor“).

Dodatni pribor

Miele u svojem asortimanu nudi koristan pribor te sredstva za čišćenje i njegu prilagođenih Vašem uređaju za hlađenje.

Proizvode posebno prilagođene Vašem uređaju za hlađenje možete nabaviti u Miele internetskoj trgovini, u Miele službi za korisnike ili na Miele prodajnom mjestu, primjerice sredstva za njegu uređaja i pribor.

Miele internetskoj trgovini možete pristupiti preko QR kôda u nastavku:

Prije prve uporabe

- Uklonite svu ambalažu i zaštitne folije.
- Iz unutrašnjosti uređaja za hlađenje uklonite sav reklamni materijal i naljepnice.
- Očistite unutrašnjost i pribor.

Priključivanje hladnjaka

- Uređaj za hlađenje priključite na dovod svježe vode kako je opisano u poglavlju „Ugradnja“, odlomak „Priključak na svježu vodu“.
- Priključite hladnjak na električnu mrežu kako je opisano u poglavlju „Postavljanje“, odlomak „Električni priključak“.

Na zaslonu se prvo prikazuje Miele, a potom simbol ⏻.

Umetanje filtra za mirise (AirClean sustav) u zonu za hlađenje

⚠ Opasnost od stvaranja plijesni.
Iz higijenskih razloga, filtri za mirise ne smiju ostati u zoni za hlađenje duže od 6 mjeseci bez regeneracije ili zamjene između.
Filtre za mirise postavite u zonu za hlađenje neposredno prije puštanja u pogon uređaja za hlađenje.

Za poboljšanje kvalitete filtra za mirise, prije prvog umetanja u zonu za hlađenje regenerirajte filtar za mirise.
Molimo slijedite upute u poglavlju „Čišćenje i održavanje“, odlomak „Regeneriranje filtra za mirise (AirClean sustav) u pećnici“.

Vaš uređaj za hlađenje opremljen je sa 2 filtra za mirise u zoni za hlađenje.

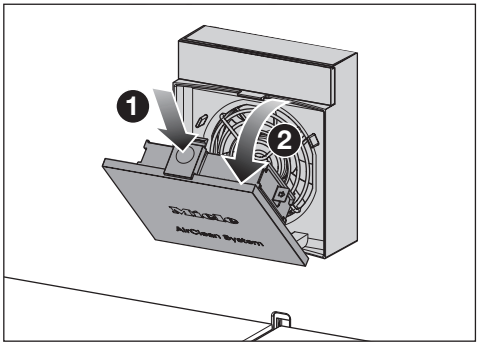

- Pritisnite udubljenje na žutom jezičku za otvaranje ❶ iznad poklopca ventilatora i otvorite poklopac ❷.

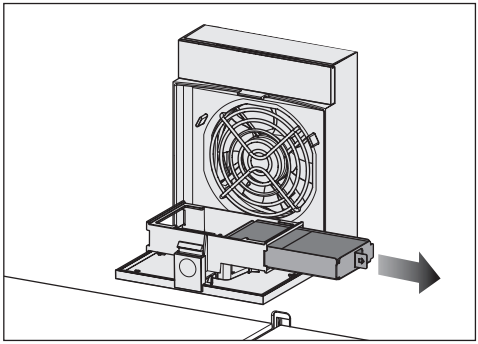

- Izvucite držač filtra za mirise iz prihvata.
- Ako želite **promijeniti** filtar za mirise: Izvadite korišteni filtar za mirise iz držača filtra i zbrinite ga u kućni otpad.

Napomena: Ne bacajte držač filtra. Držač filtra se ponovno upotrebljava.

- Očistite držač filtra pod mlazom vode, a zatim ga osušite krpom.

Filtar za mirise sadrži djelatnu tvar aktivni ugljen. Aktivni ugljen ima svojstvo jakog mijenjanja boje.

Prije korištenja, provjerite filtar za mirise na vidljiva oštećenja. Nikada nemojte koristiti oštećene filtre za mirise.

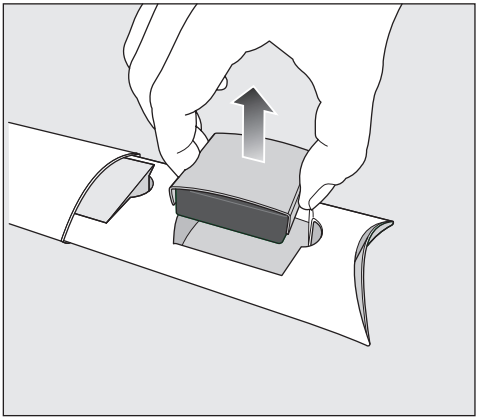

- Izvadite filtar za mirise zajedno sa zaštitom filtra iz ambalaže.

⚠ Šteta uzrokovana pogrešnim postupanjem.
Filtar za mirise je osjetljiv na lomove.
Prilikom rukovanja filtrima za mirise pazite da ne padnu.
Ne pritišćite o saćastu strukturu filtra za mirise.

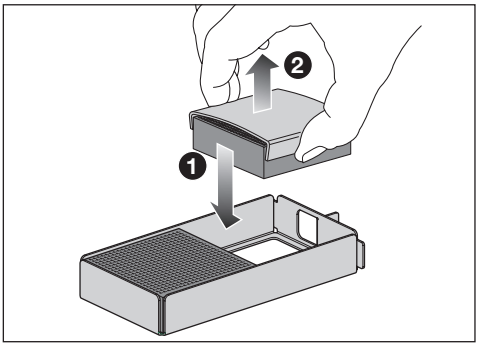

- Postavite novi filtar za mirise ❶ jedan za drugim u držač filtra.
- Uklonite zaštitu filtra ❷.
- Stavite držač filtra s filtrima za mirise u prihvat.
- Zatvorite poklopac ventilatora.
- Nakon umetanja filtra za mirise, operite ruke sapunom i vodom.

Filtre za mirise potrebno je regenerirati ili zamijeniti nakon 6 mjeseci (pogledajte poglavlje „Čišćenje i održavanje", odlomak „Regeneriranje filtra za mirise (AirClean sustav) u pećnici").
Pojavljuje se poruka na zaslonu.

Savjet: Ako u zoni za hlađenje pohranjujete namirnice jakog mirisa, privremeno uključite funkciju SuperCool&AirClean ❄. Učinkovitost filtra za mirise povećava se uključivanjem funkcije SuperCool&AirClean ❄, tako da se mirisi u zoni za hlađenje još više smanjuju.

Uključivanje hladnjaka

- Otvorite vrata uređaja.
- Na zaslonu odaberite simbol ⏻.

Uređaj za hlađenje počinje hladiti te se uključuje osvjetljenje unutrašnjosti.

Čim se postigne podešena temperatura zamrzavanja, gasi se simbol 🌡⚠, indikator temperature zone za zamrzavanje konstantno svijetli te prestaje zvučni signal upozorenja.

- Ukoliko Vas smeta zvučni signal upozorenja, dodirnite simbol 🌡⚠.

Zvučni signal upozorenja prestaje.

Uređaj za hlađenje se podešava na prethodno podešene temperature.

Za postizanje dovoljno niske temperature pustite uređaj za hlađenje da hladi nekoliko sati prije nego što u njega stavite namirnice. Namirnice stavite u uređaj za hlađenje tek kad je dosegnuta prethodno podešena temperatura.

Namirnice stavite u zonu za zamrzavanje tek kad je temperatura u zoni za zamrzavanje dovoljno niska (mini. -18°C).

Umrežavanje

Vaš uređaj za hlađenje je opremljen integriranim WLAN modulom. WLAN modul omogućuje mrežno povezivanje s kućnom mrežom i korištenje Miele aplikacije na mobilnom uređaju.

Nakon što se Vaš uređaj za hlađenje poveže putem WLAN mreže, veza će se automatski ponovno uspostaviti svaki put kada se isti ponovno uključi.

Osigurajte da je na mjestu postavljanja uređaja za hlađenje signal Vaše WLAN mreže dovoljne jačine.

Povezivanjem uređaja za hlađenje u Vašu WLAN mrežu povećava se potrošnja energije, čak i ako je uređaj za hlađenje isključen.

Pametne dodatne opcije putem Miele aplikacije*

Pomoću Miele aplikacije dobivate pristup brojnim pametnim dodatnim opcijama, uključujući:

- pozivanje informacija o statusu
- korištenje dodatnih korisnih funkcija
- Održavajte svoj uređaj za hlađenje na najnovijem stupnju razvoja tvrtke Miele putem ažuriranja softvera

Više detalja o pametnim dodatnim opcijama pronaći ćete na Miele internetskoj stranici, u Apple App Store® ili na Google Play Store™.

* Dodatna digitalna ponuda tvrtke Miele & Cie. KG. Raspon funkcija može varirati ovisno o modelu i državi. Potreban je Vaš pristanak na opće uvjete i informacije o zaštiti podataka za Miele digitalne proizvode i usluge u Miele aplikaciji. Miele zadržava pravo promjene ili prekida digitalnih ponuda u bilo kojem trenutku.

Preduvjeti za umrežavanje

Obratite pažnju na sljedeće zahtjeve za umrežavanje:

1. Kućna mreža dostupna je na mjestu postavljanja.
   Imajte spremnu WLAN lozinku.
2. Miele aplikacija je dostupna na mobilnom krajnjem uređaju.
3. Imate korisnički račun u Miele aplikaciji.

Miele aplikacija

Miele aplikaciju možete besplatno preuzeti u Apple App ili Google Play trgovinama aplikacijama.

Download on the App Store

DOSTUPNO NA USLUZI Google Play

Provođenje Scan & Connect

- Skenirajte QR kôd.

Ukoliko ste instalirali Miele aplikaciju i imate korisnički račun, izravno Vas se vodi na umrežavanje.

Ako još niste instalirali Miele aplikaciju vodi Vas se u Apple App Store® ili Google Play Store™.

- Instalirajte Miele aplikaciju i izradite korisnički račun.
- Ponovo skenirajte QR kôd.

Miele aplikacija Vas vodi kroz podešavanje.

Puštanje u rad izdavanje leda/ vode

Obratite pažnju na to da su filtar za vodu i spremnik za vodu ugrađeni.

Čišćenje jedinice za izdavanje

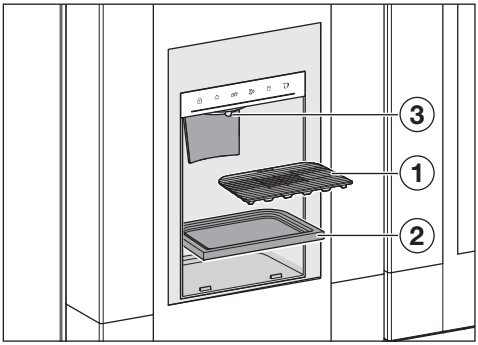

- Uklonite rešetku ①.
- Izvadite podložak za sakupljanje tekućine ②.
- Očistite izlaz vode ③, rešetku za sakupljanje tekućine ① i podložak za sakupljanje tekućine ② čistom spužvicom, mlakom vodom uz dodatak male količine deterdženta za ruke.
- Ponovo postavite podložak za sakupljanje tekućine i rešetku.

Čišćenje ledomata

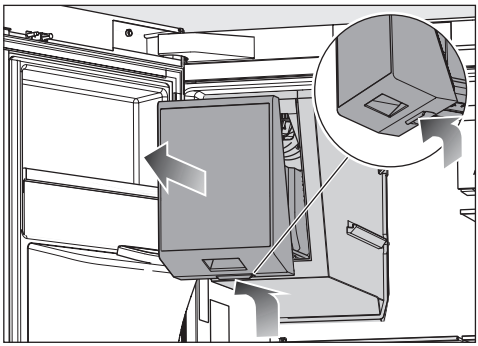

- Posegnite iza prihvatne ručke na ledomatu i istovremeno povucite ledomat prema naprijed.
- U potpunosti ispraznite ledomat.
- Očistite ledomat čistom spužvicom, mlakom vodom uz dodatak male količine deterdženta za ruke.
- Umetnite ledomat nakon što se osuši.

Aktiviranje izdavanja leda/vode

⚠ Voda s klicama ugrožava zdravlje.
U vodi koja duže vrijeme stoji u vodovima za dovod vode mogu nastati klice i time ugroziti Vaše zdravlje.
Nakon puštanja u pogon bacite prve 2 litre vode jer se ta voda koristi za ispiranje dovoda vode.
Ispiranje je potrebno prije prve upotrebe ako je uređaj za hlađenje bio isključen dulje od 5 dana ili ako izdavanje leda/vode nije korišteno dulje vrijeme.

- Dodirnite simbol ⚙.
- Povucite prstom ulijevo ili udesno dok se na sredini ne prikaže simbol.
- Dodirnite simbol.

Kada je izdavanje leda/vode uključeno, simbol svijetli narančasto.

- Kako biste napustili razinu za podešavanje, dodirnite simbol ↩.

Izdavanje leda/vode je sada spremno za uporabu.

Nakon što se postigne radna temperatura, ledomat se puni vodom. Kockice leda padaju u spremnik nakon postupka zamrzavanja. Kada je spremnik pun, automatski se zaustavlja proizvodnja leda.

Odzračivanje izdavanja leda/vode

⚠ Voda s klicama ugrožava zdravlje.
U vodi koja duže vrijeme stoji u vodovima za dovod vode mogu nastati klice i time ugroziti Vaše zdravlje.
Nakon puštanja u pogon bacite prve 2 litre vode jer se ta voda koristi za ispiranje dovoda vode.
Ispiranje je potrebno prije prve upotrebe ako je uređaj za hlađenje bio isključen dulje od 5 dana ili ako dozator za vodu nije korišten dulje vrijeme.

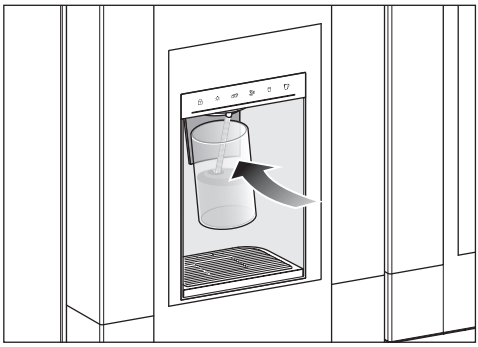

- Pritisnite simbol na zaslonu izdavanja leda/vode.
- Pritisnite čašu za piće na površinu (kontaktni prekidač) dozatora vode i držite je pritisnutu.

Zrak izlazi ili voda teče u čašu.

- Držite čašu za piće uz kontaktni prekidač dok voda ne počne teći u stalnom mlazu.

Savjet: Držite otvor čaše za piće blizu jedinice za izdavanje. Polako maknite napunjenu čašu. To će spriječiti prskanje.

Sustav za vodu je sada odzračen.

Isključivanje hladnjaka

Voda se nalazi u unutrašnjosti ledomata.
Nakon isključivanja uređaja za hlađenje voda može isteći iz izlaza za led/vodu.
Postavite prikladnu posudu ispod jedinice za izdavanje.

Pazite: Uređaj za hlađenje nije odvojen od strujne mreže kada je uređaj za hlađenje isključen.

Komplet uređaj za hlađenje možete isključiti u načinu podešavanja ⚙.

- Dodirnite simbol ⚙.
- Povucite prstom ulijevo ili udesno dok se na sredini ne prikaže simbol ⏻.
- Dodirnite simbol ⏻.

Isključeno je hlađenje i osvjetljenje unutrašnjosti.

Na zaslonu se prikazuje simbol ⏻.

Odvojeno uključivanje zone za hlađenje ili Freeze&Cool ladice

- Dodirnite prikaz temperature one temperaturne zone koju želite uključiti.
- Dodirnite simbol ⏻.

Željena temperaturna zona je ponovno uključenja.

Odvojeno isključivanje zone za hlađenje ili Freeze&Cool ladice

Ladica za zamrzavanje ne može se zasebno isključiti.

- Dodirnite prikaz temperature one temperaturne zone koju želite isključiti.
- Povucite prstom udesno dok se na sredini ne prikaže simbol ⏻.
- Dodirnite simbol ⏻.

Isključuje se prikaz temperature odabrane temperaturne zone. Na zaslonu se prikazuje simbol ⏻.

Odabrana temperaturna zone je isključena.

Obratite pažnju kod duže odsutnosti

Ako se kod dulje odsutnosti uređaj za hlađenje isključi, a ne očisti, postoji opasnost od nastanka plijesni ako je uređaj zatvoren.
Obavezno očistite uređaj za hlađenje.

Ako dulje vrijeme nećete upotrebljavati uređaj za hlađenje, pazite na sljedeće:

- U potpunosti ispraznite uređaj za hlađenje.
- U potpunosti ispraznite ledomat.
- U načinu rada postavki ⚙ deaktivirajte izdavanje leda/vode.
- Isključite uređaj za hlađenje.
- Izvucite utikač iz utičnice ili isključite osigurač kućne instalacije.
- Zatvorite ventil dovoda vode.
- Zamijenite filtar za vodu (sitasti filtar).
- Izvadite filtre za mirise iz zone za hlađenje i regenerirajte ih izravno prije nego što ih umetnete u zonu za hlađenje.
- Očistite uređaj za hlađenje i ostavite vrata uređaja otvorena, kako bi se uređaj za hlađenje dovoljno prozračio i kako biste izbjegli stvaranje neugodnih mirisa.

Prikaz temperature

U normalnom načinu rada na zaslonu se prikazuju **srednja, trenutna temperatura zone za hlađenje** i **najviša temperatura zone za zamrzavanje**, koje trenutno vladaju u uređaju za hlađenje.

Ovisno o temperaturi okoline i postavci može potrajati i nekoliko sati dok se ne postignu željene temperature koje se onda trajno prikazuju na zaslonu.

Temperatura u uređaju za hlađenje se načelno **povećava**:

- što se češće i dulje otvaraju vrata uređaja.
- što se više namirnica pohranjuje.
- što su svježe pohranjene namirnice toplije.
- što je temperatura oko uređaja za hlađenje viša. Uređaj za hlađenje je razvijen za određeni klimatski razred (raspon temperature okoline) čije se granice moraju poštivati.

Moguće podešavanje vrijednosti za temperaturu u zoni za hlađenje

U zoni za hlađenje preporučujemo temperaturu hlađenja od **4°C**.

S postavkom temperature od 4°C i odgovarajućom higijenom usporava se razvijanje bakterija, npr. salmonele i listerije, koje mogu dovesti do teškog trovanja hranom.

Temperatura u zoni hlađenje može se podesiti u rasponu od **3°C do 9°C**.

Temperatura u PerfectFresh Pro zoni se automatski regulira na **0 do 3°C**. Po potrebi temperaturu možete lagano mijenjati u fazama (pogledajte poglavlje „Prilagodba postavki“).

Moguće podešavanje vrijednosti za temperaturu u zoni za zamrzavanje

⚠ Zdravlje je ugroženo konzumacijom pokvarenih namirnica.

Kako biste zamrznuli svježe namirnice potrebna je temperatura od **-18°C**. Pazite jer kad je temperatura toplija skraćuje se trajnost namirnica.

Za zamrzavanje i dugoročnu pohranu namirnica podesite minimalnu temperaturu od **-18°C**.

Savjet: Pri konstantnoj temperaturi zamrzavanja od -18°C i s odgovarajućom higijenom može se iskoristiti maksimalno vrijeme pohrane namirnica te izbjeći propadanje namirnica.

Temperatura u zoni zamrzavanja može se podesiti u rasponu od **-15°C do -24°C**.

Moguće podešavanje vrijednosti za temperaturu u Freeze&Cool ladici

⚠ Zdravlje je ugroženo konzumacijom pokvarenih namirnica.
Kako biste zamrznuli svježe namirnice potrebna je temperatura od **-18°C**. Pazite jer kad je temperatura toplija skraćuje se trajnost namirnica.

Za zamrzavanje i dugoročnu pohranu namirnica podesite minimalnu temperaturu od **-18°C**.

Savjet: Pri konstantnoj temperaturi zamrzavanja od -18°C i s odgovarajućom higijenom, može se iskoristiti maksimalno vrijeme pohrane namirnica te izbjeći propadanje namirnica.

Temperatura u Freeze&Cool ladici može se podesiti od **-18 °C bis +5 °C**.

Podešavanje temperature u zoni za hlađenje

- Odaberite prikaz temperature za zonu hlađenja, čiju temperaturu želite podesiti.
- Povucite prstom ulijevo ili udesno dok se u sredini ne prikaže željena temperatura.
- Za potvrdu, prstom dodirnite željenu temperaturu.

Prikaz temperature ponovno se mijenja na stvarnu temperaturu hlađenja i zamrzavanja, koja trenutno vlada u uređaju za hlađenje.

Uključivanje SuperCool&AirClean ❄

Funkciju SuperCool&AirClean ❄ bi trebalo uključiti **prije umetanja** većih količina namirnica ili pića.

Kod uključene funkcije može doći do povećanih zvukova uređaja.

- Dodirnite simbol SuperCool&AirClean ❄ na prikazu temperature zone za hlađenje.

Simbol ❄ svijetli narančasto.

- Napustite ovu razinu za namještanje tako da dodirnete prikaz temperature.

Isključivanje SuperCool&AirClean ❄

Funkcija Brzo hlađenje ❄ isključuje se automatski nakon oko 18 sati. Uređaj za hlađenje ponovno radi normalnom snagom hlađenja.

Savjet: Za uštedu energije funkciju možete sami prijevremeno isključiti.

- Dodirnite simbol SuperCool&AirClean ❄ na prikazu temperature zone za hlađenje.

Simbol ❄ više ne svijetli narančasto.

- Napustite ovu razinu za namještanje tako da dodirnete prikaz temperature.

Uključivanje brzog zamrzavanja ❄

Funkcija Brzo zamrzavanje ❄ mora se uključiti oko **6 sati prije stavljanja** namirnica koje želite zamrznuti. Ako ćete koristiti **maksimalnu snagu zamrzavanja**, funkciju Brzo zamrzavanje ❄ morate uključiti **24 sata prije**.

Funkciju Brzo zamrzavanje **ne** trebate uključiti,

- kad stavljate već zamrznute namirnice
- kada svakodnevno stavljate samo do 2 kg namirnica

■ Dodirnite simbol Brzo zamrzavanje ❄ na prikazu temperature zone za zamrzavanje.

Simbol ❄ svijetli narančasto.

■ Napustite razinu za podešavanje tako da dodirnete prikaz temperature.

Isključivanje brzog zamrzavanja ❄

Funkcija Brzo zamrzavanje ❄ isključuje se automatski nakon najviše 72 sata.

Savjet: Za uštedu energije funkciju možete sami prijevremeno isključiti.

■ Dodirnite simbol Brzo zamrzavanje ❄ na prikazu temperature zone za zamrzavanje.

Simbol ❄ više ne svijetli narančasto.

■ Napustite razinu za podešavanje tako da dodirnete prikaz temperature.

Pohrana namirnica u zoni za hlađenje

Različita područja hlađenja

Obzirom na prirodnu cirkulaciju zraka u zoni za hlađenje se podešavaju različiti rasponi temperature.

Hladan, težak zrak spušta se u donji dio zone za hlađenje. Kod pohrane namirnica iskoristite različite zone za hlađenje.

Ovo je uređaj za hlađenje s automatskom raspodjelom temperature (DynaCool). Čim je uključena zona za hlađenje, hladnjak automatski uključuje ventilator. Tako se hladnoća u zoni za hlađenje ravnomjerno raspodjeljuje i različite su hladne zone manje izražene. Sve se pohranjene namirnice tako približno hlade istom temperaturom.

Najtoplije područje

Najtoplije područje zone za hlađenje nalazi se sasvim gore u prednjem dijelu i u vratima uređaja. Ovo područje upotrijebite primjerice za pohranu maslaca tako da bude pogodan za razmazivanje i sira tako da zadrži aromu.

Najhladnije područje

Najhladnije područje u zoni za hlađenje je neposredno iznad pregradne ploče prema PerfectFresh Active zoni te uz stražnju stjenku. Još su niže temperature u pretincima PerfectFresh Active zone.

S postavkom temperature od 4°C i odgovarajućom higijenom usporava se razvijanje bakterija, npr. salmonele i listerije, koje mogu dovesti do teškog trovanja hranom.

Ova područja u zoni za hlađenje i u PerfectFresh Active zoni koristite za sve osjetljive i lako pokvarljive namirnice, kao npr.:

- riba, meso, perad
- salame, gotova jela
- jela i peciva od jaja ili vrhnja
- svježe tijesto, tijesto za kolače, pizzu, pite
- sir i drugi proizvodi od svježeg mlijeka
- humus, namazi od povrća, biljne zamjene za svježi sir
- gotovo povrće u foliji
- načelno sve svježe namirnice (čiji se rok trajanja odnosi na temperaturu pohrane od minimalno 4°C)

Čuvanje namirnica zapakiranih ili nezapakiranih?

Namirnice za hlađenje čuvajte zapakirane ili dobro zaklopljene (u PerfectFresh Pro zoni postoje iznimke). Tako se izbjegava upijanje stranih mirisa, isušivanje namirnica i prenošenje eventualno prisutnih klica. Na to posebice pazite kod pohrane namirnica životinjskog porijekla. Pazite da namirnice poput sirovog mesa i ribe ne dođu u kontakt s ostalim namirnicama.

Kod ispravno podešene temperature i odgovarajuće higijene rok trajanja namirnica može se znatno produžiti. Izbjegava se propadanje namirnica.

Namirnice bogate bjelančevinama

Uzmite u obzir da se namirnice bogatije bjelančevinama brže kvare. To znači da će se mekušci i rakovi pokvariti brže od primjerice ribe, a riba brže od mesa.

Pohrana namirnica u PerfectFresh Pro zoni

PerfectFresh Pro zona ispunjava zahtjeve pretinca za hlađenje sukladno DIN EN 62552:2025.

Za voće, povrće, ribu, meso i mliječne proizvode u PerfectFresh Pro zoni vladaju optimalni uvjeti pohrane. Namirnice bitno duže ostaju svježe, a okus i vitamini sačuvani.

Pazite na to da je i dobro stanje same namirnice koju pohranjujete ključno za dobar rezultat pohrane.

Temperatura se automatski regulira i u području je **od 0 do 3°C**.
Temperature su nešto niže nego u izvornoj zoni za hlađenje, no za namirnice koje nisu osjetljive na hladnoću ovo je optimalna temperatura pohrane.
Budući da se na ovoj temperaturi rok trajanja namirnica produljuje, namirnice se mogu čuvati puno dulje bez gubitka svježine.

Izvadite namirnice otprilike 30 do 60 minuta prije konzumiranja. Tek će na sobnoj temperaturi razviti aromu i okus.

Sadržanu vlažnost zraka moguće je regulirati tako da vlažnost odgovara pohranjenim namirnicama. Povećana vlažnost zraka pogoduje tome da namirnice zadržavaju svoju vlastitu vlažnost te se ne isušuju brzo.

Vlažni pretinac

Ovisno o položaju poklopca pretinca, vlažnost zraka se ne povećava ili se povećava .

Povišena vlažnost zraka ◊◊◊

Kod ove postavke, pretinac je prikladan kao vlažni pretinac za pohranu voća i povrća.

Visoka vlažnost zraka načelno ovisi o vrsti i količini pohranjenih namirnica ako se čuvaju bez pakiranja.

Ako je vlažnost u pretincu previsoka postoji mogućnost kondenziranja vode.
Ako smatrate da ima previše kondenzirane vode i da je ista utjecala na kvalitetu namirnica, učinite sljedeće:
Krpom za brisanje uklonite kondenzat vode.
Otvorite poklopac pretinca tako da odaberete položaj „Niska vlažnost zraka ◊“.

Odabir povišene vlažnosti zraka ◊◊◊

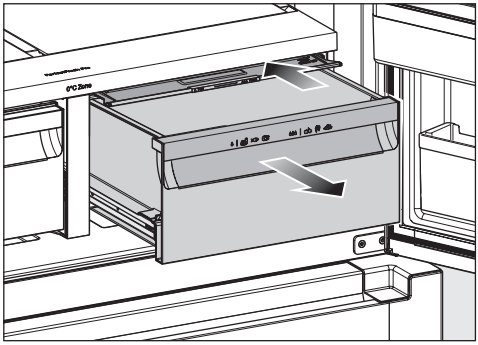

- Otvorite ladicu vlažnog pretinca.
- Poklopac pretinca gurnite do kraja prema natrag.

Poklopac pretinca je zatvoren.

Niska vlažnost zraka ◊

Kod ove postavke ◊ vlažni pretinac postaje suhi pretinac (pogledajte odlomak „Suhi pretinac“).

Odabir niske vlažnosti zraka ◊

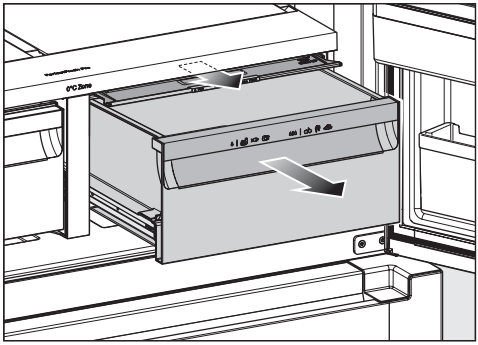

- Otvorite ladicu vlažnog pretinca.
- Poklopac pretinca povucite prema naprijed do kraja.

Poklopac pretinca je otvoren.

Ako namirnice vire izvan ruba ladice, položaj poklopca pretinca može se promijeniti kada se ladica gurne i zatvori.

Prilikom punjenja ladice pazite da hrana ne udari u poklopac pretinca s donje strane.

Suhi pretinac

Vlažnost zraka nije povišena.

Suhi pretinac posebno je prikladan za pohranu kvarljivih namirnica poput sljedećih:

- svježa riba, mekušci i rakovi
- meso, perad, kobasice
- delikatesne salate
- mliječni proizvodi poput mlijeka, jogurta, sira, vrhnja, svježeg sira itd.
- biljne proizvode poput tofua, napitka od zobi, humusa, namaza od povrća, proizvoda koji su nadomjestak mesu i siru itd.
- Osim navedenog ovdje možete pohranjivati sve vrste namirnica ukoliko su zapakirane.

Uzmite u obzir da se namirnice bogatije bjelančevinama brže kvare.
To znači da će se mekušci i rakovi pokvariti brže od primjerice ribe, a riba brže od mesa.

Namirnice iz higijenskih razloga pohranjujte samo **poklopljene ili zapakirane**.

Još jednom obratite pažnju na sljedeće savjete ako niste zadovoljni s rezultatima vaših pohranjenih namirnica (namirnice djeluju primjerice već nakon kraćeg vremena opušteno ili uvenulo):

- Pohranjujte samo svježe namirnice. Stanje pohrane namirnica presudno je za rezultat svježine.
- Prije pohrane namirnica operite pretince PerfectFresh Pro zone.
- Ocijedite vrlo vlažne namirnice prije pohrane.
- Ne pohranjujte namirnice osjetljive na hladnoću u PerfectFresh Pro zonu.
- Za pohranu namirnica odaberite točni PerfectFresh Pro pretinac kao i točan položaj poklopca pretinca (nisku ◊ ili povišenu ◊◊◊ vlažnost zraka).
- Povišena vlažnost zraka ◊◊◊ u vlažnom pretincu se sama održava uslijed vlažnosti koju sadrže pohranjene namirnice kada ih čuvate bez pakiranja. Što je više namirnica u pretincu, to je vlažnost zraka veća.
- Nemojte pretrpavati pretince.
- Ako se, po Vašem mišljenju, kod postavke ◊◊◊ stvorilo previše kondenzata i to utječe na namirnice:

- Krpom uklonite kondenzat.
- Stavite unutra rešetku ili slično kako bi se višak vlage ocijedio.
- Otvorite poklopac pretinca tako da odaberete položaj „Niska vlažnost zraka ◊“.

- Ako je vlažnost zraka, unatoč postavci ◊◊◊ jednom preniska, namirnice zapakirajte u vakumiranu ambalažu.
- Kada imate osjećaj da je temperatura u PerfectFresh Pro zoni previsoka ili preniska, prvo je pokušajte regulirati putem zone za hlađenje tako da tamo malo promijenite temperaturu za 1 do 2°C. Najkasnije kada se na dnu PerfectFresh Pro pretinaca stvore kristali leda, trebate povećati temperaturu jer će se inače namirnice oštetiti hladnoćom.
- Kada promjena temperature u zoni za hlađenje nije dovoljna, promijenite temperaturu u PerfectFresh Pro zoni (pogledajte poglavlje „Odgovarajuća temperatura“).

Pohrana namirnica u Freeze&Cool zoni

Odabir odgovarajuće postavke

Uvijek držite **zapakirane** namirnice u Freeze&Cool zoni.

- Izvadite sve namirnice koje nisu prikladne za odabranu postavku temperature.
- Odaberite željenu postavku temperature.

Pričekajte određeno vrijeme nakon promjene temperature kako bi Freeze&Cool zona dostigla ispravnu temperaturu.

- Stavite namirnicu u ladicu kada temperatura nije ni pretopla ni prehladna za namirnicu.

Preporuka pohrane za Freeze&Cool zonu

-14°C do -18°C

Izvadite sve namirnice koje **ne** želite da se zamrznu.

U ovom rasponu postavki, zona postaje zona za zamrzavanje.

Ako je u području za zamrzavanje odabrana funkcija Brzo zamrzavanje ❄, ista će se primijeniti na Freeze&Cool zonu.

Pazite da se ne prekorači vrijeme pohrane pohranjenih namirnica.

-5°C

Ovu postavku koristite npr. za pripremu sladoleda za konzumaciju. Ova temperatura je također prikladna za lagano zamrzavanje hrane. Navedeno olakšava kasnije rezanje ribe i mesa za sushi ili carpaccio.

Izvadite zamrznute namirnice. Osim ako se namirnica ne odmrzava za konzumaciju ili daljnju obradu.

Pažnja: Izvadite sve namirnice, koje **nisu** prikladne za pohranu na -5°C.

Pažnja: Ova temperatura **nije** prikladna za zamrzavanje ili dugotrajnu pohranu namirnica.

Pažnja: Konzumirajte hranu nakon toga. Namirnice **nemojte** ponovo zamrzavati.

-2°C do 0°C

Ovu postavku koristite, na primjer, za pohranu lako kvarljive hrane poput ribe, školjki i rakova.

Prije toga izvadite zamrznute namirnice. Osim ako se namirnica ne treba odmrznuti.

0°C do 3°C

Ovu postavku koristite, na primjer, za pohranu lako kvarljive hrane poput mesa, kobasica, mliječnih proizvoda, jela s jajima ili kremastih jela.

Izvadite zamrznute namirnice. Osim ako se namirnica ne treba odmrznuti.

4°C

S ovom postavkom, zona postaje zona za hlađenje.

Zamrzavanje i pohrana svježih namirnica

Prije stavljanja u zamrzivač

Zamrzavajte smo svježe i besprijekorne namirnice.

- Kod zamrzavanja svježih namirnica čija je količina veća od 2 kg 6 sati unaprijed uključite funkciju Brzo zamrzavanje ❄.
- Kod zamrzavanja još većih količina namirnica funkciju Brzo zamrzavanje ❄ uključite 24 sata unaprijed.

Već pohranjene zamrznute namirnice time dobivaju rezervnu hladnoću.

Zamrzavanje namirnica

⚠ Šteta uzrokovana teškim punjenjem.
Preteško punjenje može uzrokovati štetu na izvlačnim kolicima.
Pridržavajte se maksimalne količine punjenja:
gornja izvlačna kolica = 34 kg
ravna ladica u unutarnjim izvlačnim kolicima = 28 kg
donja izvlačna kolica = 24 kg

Namirnice koje zamrzavate ne smiju dodirivati već zamrznute namirnice, kako se već zamrznute namirnice ne bi otopile.

- Koristite suhu ambalažu kako biste izbjegli međusobno zamrzavanje namirnica ili zamrzavanje za podlogu.

– Manje količine za zamrzavanje

- Rasporedite smrznute namirnice na gornja izvlačna kolica kako bi se iste u cijelosti brzo zamrznule.

– Maksimalna količina namirnica za zamrzavanje (pogledajte tipsku naljepnicu)

- Rasporedite smrznute namirnice na oba izvlačna kolica kako bi se iste u cijelosti brzo zamrznule.

Nakon zamrzavanja pazite na sljedeće

- Isključite funkciju Brzo zamrzavanje ❄ čim su namirnice dovoljno hladne.

Brzo hlađenje napitaka

Za brzo hlađenje napitaka u uređaju za hlađenje uključite funkciju SuperCool&AirClean ❄.

Za hlađenje većih količina pića ili dodatnih boca u zoni za zamrzavanje odaberite funkciju Party način rada 🍸 u načinu rada postavki ⚙.

Boce koje ste na brzo hlađenje stavili u zonu za zamrzavanje ponovno izvadite **najkasnije nakon jednog sata**. Boce se mogu rasprsnuti.

Izdavanje leda/vode

⚠ Voda s klicama ugrožava zdravlje.
U vodi koja duže vrijeme stoji u vodovima za dovod vode mogu nastati klice i time ugroziti Vaše zdravlje.
Nakon puštanja u pogon bacite prve 2 litre vode jer se ta voda koristi za ispiranje dovoda vode.
Ispiranje je potrebno prije prve upotrebe ako je uređaj za hlađenje bio isključen dulje od 5 dana ili ako izdavanje leda/vode nije korišteno dulje vrijeme.

Izdavanje leda/vode za rad treba priključak na vodu. Filtar za vodu i spremnik za vodu moraju biti postavljeni. Ako ne koristite filtar za vodu, možete ga zamijeniti dodatnim spremnikom za vodu (dostupan kao pribor).

Nakon prvog puštanja u pogon u optoku vode može biti prisutan zrak. Vodu puštajte toliko dugo dok više nisu vidljivi mjehurići zraka.

Ako se voda ne koristi dulje vrijeme, može imati ustajao okus. Najbolju kvalitetu vode postići ćete ako redovito uzimate vodu.

Aktiviranje funkcije zaključavanja 🔒

Aktivirana funkcija zaključavanja blokira sve funkcije izdavanja leda/vode i sprječava nenamjerno uključivanje osvjetljenja.

■ Simbol 🔒 dodirnite oko 5 sekundi.

Svjetlosna traka se povećava s lijeva na desno. Svijetlo ispod simbola 🔒 treperi dva puta.

Funkcija zaključavanja je aktivirana, kada ispod simbola 🔒 svijetli svjetlo.

Isključivanje funkcije zaključavanja 🔒

■ Simbol 🔒 dodirnite oko 5 sekundi.

Svjetlosna traka se povećava s lijeva na desno. Svijetli svijetlo ispod zadnje korištene funkcije.

Uključivanje osvjetljenja 💡

■ Dodirnite simbol 💡.

Područje izdavanja je osvijetljeno.

Isključivanje osvjetljenja 💡

■ Dodirnite simbol 💡.

Osvjetljenje se isključuje.

Uzimanje kockica leda

Izlaz je blokiran međusobno zamrznutim ledom.

Ne izdaje se led.

Redovito praznite i čistite posudu za kockice leda u zoni za hlađenje, kada duže vrijeme niste uzimali led.

Uklonite međusobno zamrznute kockice leda.

Pažljivo uklonite ostatke leda i vode iz otvora za izdavanje.

Spriječite ponovno zaleđivanje tako da područje obrišete da bude suho.

Kada prijeđete s mrvljenog leda (crushed ice) na kockice leda, veća količina leda će se ispuštati odjednom tijekom kratkog vremenskog razdoblja. U tom slučaju, mješavina mrvljenog leda i kockica leda je svojstvena sustavu i ne predstavlja grešku.

Za uklanjanje koristite prikladnu posudu, kapaciteta najmanje 0,3 litre i promjera najmanje 8 cm.

- Dodirnite simbol .
- Pritisnite posudu o tipku za doziranje na vrhu. Držite posudu što bliže jedinici za doziranje i zadržite je u tom položaju.

Izdavanje započinje.

- Uklonite posudu s tipke za doziranje kada se u posudi nalazi željena količina.
- Držite posudu u tom položaju trenutak dok se sve preostale kockice leda ne nađu u posudi.

Izdavanje prestaje.

Uzimanje mrvljenog leda (crushed ice)

Izlaz je blokiran međusobno zamrznutim ledom.

Ne izdaje se led.

Redovito praznite i čistite posudu za kockice leda u zoni za hlađenje, kada duže vrijeme niste uzimali led.

Uklonite međusobno zamrznute kockice leda.

Pažljivo uklonite ostatke leda i vode iz otvora za izdavanje.

Spriječite ponovno zaleđivanje tako da područje obrišete da bude suho.

Kada prijeđete s kockica leda na mrvljeni led (crushed ice), veća količina leda će se ispuštati odjednom tijekom kratkog vremenskog razdoblja. U tom slučaju, mješavina mrvljenog leda i kockica leda je svojstvena sustavu i ne predstavlja grešku.

Za uklanjanje koristite prikladnu posudu, kapaciteta najmanje 0,3 litre i promjera najmanje 8 cm.

- Dodirnite simbol .
- Pritisnite posudu o tipku za doziranje na vrhu. Držite posudu što bliže jedinici za doziranje i zadržite je u tom položaju.

Izdavanje započinje.

- Uklonite posudu s tipke za doziranje kada se u posudi nalazi željena količina.
- Držite posudu u tom položaju trenutak dok se sav preostali led ne nađu u posudi.

Izdavanje prestaje.

Dobivanje ohlađene vode

Savjet: Držite otvor čaše za piće blizu jedinice za izdavanje. Polako maknite napunjenu čašu. To će spriječiti prskanje.

Ako točenje vode traje dulje od 2 minute, dovod vode se automatski zaustavlja. Vodu možete ponovo točiti nakon oko 4 minute.

- Dodirnite simbol .
- Pritisnite čašu za piće o tipku za doziranje na vrhu.

Izdavanje započinje.

- Držite posudu pritisnutu o tipku za doziranje onoliko dugo koliko želite dobiti vodu.
- Uklonite posudu s tipke za doziranje kada se u čaši za piće nalazi željena količina.

Izdavanje prestaje.

Personalizirano punjenje : Postavljanje željene količine vode

Ovdje navedite željenu količinu vode koja će se izdavati putem funkcije „Personalizirano punjenje". Odabrana količina se pohranjuje i automatski koristi za buduće korištenje.

- Postavite posudu ispod jedinice za izdavanje.
- Dodirnite i držite simbol otprilike 3 sekunde dok se u posudi ne napuni željena količina vode.

Izdavanje se zaustavlja čim prestanete dodirivati simbol .

Svijetlo ispod simbola treperi dva puta. Odabrana količina pohranjuje se za buduće korištenje.

Korištenje personaliziranog punjenja

- Postavite posudu ispod jedinice za izdavanje.
- Dodirnite simbol .

Izdavanje započinje i zaustavlja se čim se postigne prethodno postavljena količina.

	Način za namještanje
	Uključivanje ili isključivanje Party načina rada.
	Uključivanje ili Isključivanje Holiday načina rada.
	Aktiviranje ili deaktiviranje izdavanja leda/vode.
	Uključivanje ili isključivanje QuickIce (vidljivo samo kada je uključeno izdavanje leda/vode)
	Uključivanje, kratko deaktiviranje ili potpuno isključivanje funkcije zaključavanja.
	Isključivanje uređaja za hlađenje.
	Uključivanje ili Isključivanje Šabat načina rada.
	Poništavanje verzije Šabat načina rada.
	Promjena vremena do uporabe alarma vrata.
	Promjena stupnja temperature u PerfectFresh Pro zoni
	Umrežavanje
	APP / WPS Prvo umrežavanje.
	Aktiviranje ili deaktiviranje WLAN veze.
	Resetiranje konfiguracije mreže.
	Uključivanje ili Isključivanje zvuka tipki.
	Promjena glasnoće tonova upozorenja i zvučnih signala ili potpuno isključivanje tonova upozorenja i zvučnih signala.
	Promjena svjetline zaslona.
°C / °F	Promjena jedinice temperature.
	Isključivanje izložbenog načina rada (vidljiv samo kada je uključen).
	Vraćanje postavki na stanje isporuke.

Prilagodba postavki

ℹ	Dohvaćanje informacija o vašem uređaju za hlađenje.
	Aktiviranje indikatora AirClean sustava.
	Aktiviranje indikatora filtra za vodu.
	Uključivanje ili isključivanje načina čišćenja.

Dok ste u načinu za podešavanje ⚙, automatski se gase alarm za vrata i ostala upozorenja.

Uključivanje Party načina rada

Funkciju Party način rada trebate uključiti oko 4 sata prije stavljanja namirnica.

- Dodirnite simbol ⚙.
- Povucite prstom ulijevo ili udesno dok se na sredini ne prikaže simbol .
- Dodirnite simbol .

Kada je Party način rada uključen, simbol svijetli narančasto.

- Kako biste napustili razinu za podešavanje, dodirnite simbol ↩.

Kad je Party način rada uključen, automatski se uključuje sljedeće:

- Funkcija Brzo zamrzavanje ❄
- Funkcija Brzo hlađenje ❄

Isključivanje Party načina rada

Funkcija Party način rada automatski se isključuje nakon 24 sata.

Za uštedu energije možete sami ranije isključiti Party način rada čim su namirnice dovoljno hladne ili je proizvedeno dovoljno kockica leda.

- Dodirnite simbol ⚙.
- Povucite prstom ulijevo ili udesno dok se na sredini ne prikaže simbol .
- Dodirnite simbol .

Kada je Party način rada isključen, simbol svijetli bijelo.

- Kako biste napustili razinu za podešavanje, dodirnite simbol ↩.

Uključivanje Holiday načina rada

- Dodirnite simbol ⚙.
- Povucite prstom ulijevo ili udesno dok se na sredini ne prikaže simbol .
- Dodirnite simbol .

Kada je Holiday način rada uključen, simbol svijetli narančasto.

- Kako biste napustili razinu za podešavanje, dodirnite simbol ↩.

⚠ Zdravlje je ugroženo konzumacijom pokvarenih namirnica.

Ako je temperatura u zoni za hlađenje duže vrijeme iznad 4°C, rok trajanja i kvaliteta namirnica mogu biti narušeni.

Funkciju Holiday način rada uvijek uključite samo na određeni period.

Tijekom tog perioda nije preporučeno u hladnjaku ostavljati namirnice koje su osjetljive na povišenu temperaturu, poput voća, povrća, ribe, mesa i mliječnih proizvoda.

Nakon što ste isključili funkciju, očistite zonu za hlađenje i regenerirajte filtar za mirise.

Isključivanje Holiday načina rada

- Dodirnite simbol ⚙.
- Povucite prstom ulijevo ili udesno dok se na sredini ne prikaže simbol .
- Dodirnite simbol .

Kada je Holiday način rada isključen, simbol svijetli bijelo.

- Kako biste napustili razinu za podešavanje, dodirnite simbol ↩.

Aktiviranje izdavanja leda/vode

⚠ Voda s klicama ugrožava zdravlje.
U vodi koja duže vrijeme stoji u vodovima za dovod vode mogu nastati klice i time ugroziti Vaše zdravlje.
Nakon puštanja u pogon bacite prve 2 litre vode jer se ta voda koristi za ispiranje dovoda vode.
Ispiranje je potrebno prije prve upotrebe ako je uređaj za hlađenje bio isključen dulje od 5 dana ili ako izdavanje leda/vode nije korišteno dulje vrijeme.

Kada je ova funkcija uključena, potrošnja energije se neznatno povećava. Ujedno može doći do povećanih zvukova uređaja.

- Dodirnite simbol ⚙.
- Povucite prstom ulijevo ili udesno dok se na sredini ne prikaže simbol.
- Dodirnite simbol.

Kada je izdavanje leda/vode uključeno, simbol svijetli narančasto.

- Kako biste napustili razinu za podešavanje, dodirnite simbol ↩.

Izdavanje leda/vode je sada spremno za uporabu.

Nakon što se postigne radna temperatura, ledomat se puni vodom. Kockice leda padaju u spremnik nakon postupka zamrzavanja. Kada je spremnik pun, automatski se zaustavlja proizvodnja leda.

Nakon prvog uključivanja može proći i do 24 sata prije no što prve kockice leda iz ledomata padnu u ladicu za kockice leda.

Nakon isključivanja i ponovnog uključivanja ledomata ovaj postupak traje najviše 6 sati.

Deaktiviranje izdavanja leda/vode

Ako dulje vrijeme ne želite uzimati led ili vodu, potpuno isključite izdavanje leda/vode.

- Dodirnite simbol ⚙.
- Povucite prstom ulijevo ili udesno dok se na sredini ne prikaže simbol.
- Dodirnite simbol.

Kada je izdavanje leda/vode isključeno, simbol svijetli bijelo.

- Kako biste napustili razinu za podešavanje, dodirnite simbol ↩.

Uključivanje QuickIce

Kada je ova funkcija uključena, potrošnja energije se neznatno povećava. Ujedno može doći do povećanih zvukova uređaja.

- Dodirnite simbol ⚙.
- Povucite prstom ulijevo ili udesno dok se na sredini ne prikaže simbol.
- Dodirnite simbol.

Kada je ledomat uključen simbol svijetli narančasto.

- Kako biste napustili razinu za podešavanje, dodirnite simbol ↩.

Čim je ladica za kockice leda puna, automatski prestaje proizvodnja kockica leda.

Isključivanje QuickIce

Funkcija QuickIce automatski se isključuje nakon oko 48 sati. Ledomat ponovno proizvodi manju količinu kockica leda.

Savjet: Za uštedu energije funkciju možete sami prijevremeno isključiti.

- Dodirnite simbol ⚙.
- Povucite prstom ulijevo ili udesno dok se na sredini ne prikaže simbol ⁺.
- Dodirnite simbol ⁺.

Kod isključene QuickIce funkcije simbol ⁺ svijetli bijelo.

- Kako biste napustili razinu za podešavanje, dodirnite simbol ↩.

Uključivanje funkcije zaključavanja 🔒/🔓

- Dodirnite simbol ⚙.
- Povucite prstom ulijevo ili udesno dok se na sredini ne prikaže simbol 🔓.
- Dodirnite simbol 🔓.

Kada je funkcija zaključavanja uključena, simbol 🔒 svijetli narančasto.

- Kako biste napustili razinu za podešavanje, dodirnite simbol ↩.
- Zatvorite vrata uređaja. Funkcija zaključavanja je tek tada aktivna 🔒.

Kratkotrajno isključivanje funkcije zaključavanja 🔒/🔓

- Dodirnite prikaz temperature one zone čiju temperaturu želite podesiti.
- Simbol 🔒 dodirnite oko 6 sekundi.

Prikaz se prebacuje na promjenu temperature.

- Sada podesite željene postavke.

Zatvaranjem vrata uređaja ponovo se uključuje funkcija zaključavanja 🔒.

Potpuno isključivanje funkcije zaključavanja 🔒/🔓

- Dodirnite simbol ⚙.
- Simbol 🔒 dodirnite oko 6 sekundi.
- Povucite prstom ulijevo ili udesno dok se na sredini ne prikaže simbol 🔒.
- Dodirnite simbol 🔒.

Kada je funkcija zaključavanja isključena, simbol 🔓 svijetli bijelo.

- Kako biste napustili razinu za podešavanje, dodirnite simbol ↩.

Uključivanje Šabat načina rada

Dok je Šabat način rada uključen, ne možete mijenjati postavke.

- Dodirnite simbol ⚙.
- Povucite prstom ulijevo ili udesno dok se na sredini ne prikaže simbol .
- Dodirnite simbol .

Simbol svijetli narančasto.

- Kako biste napustili razinu za podešavanje, dodirnite simbol ↩.

Na zaslonu se oko 3 sekunde prikazuje uključen Šabat način rada .

Zaslon se tada isključuje.

Pazite da su vrata uređaja dobro zatvorena jer su optička i zvučna upozorenja isključena.

⚠ Zdravlje je ugroženo konzumacijom pokvarenih namirnica.

Budući da se tijekom Šabat načina rada ne prikazuje mogući prekid mrežnog napajanja, namirnice se mogu djelomično ili u potpunosti odmrznuti. Trajnost namirnica se smanjuje.

Provjerite kvalitetu namirnica.

Provjerite jesu li se namirnice počele odmrzavati ili su odmrznute. U tom slučaju takve namirnice iskoristite što prije ili namirnice obradite (kuhajte ili pecite), prije no što ih ponovno zamrznete.

Isključivanje Šabat načina rada

Funkcija Šabat način rada automatski se isključuje nakon 80 sati.

Funkciju Šabat način rada možete i ranije isključiti.

- Dodirnite crni zaslon.

Pojavljuje se simbol.

- Dodirnite simbol.

Simbol svijetli narančasto.

- Ponovo dodirnite simbol.

Kada je isključen Šabat način rada, simbol svijetli bijelo.

- Kako biste napustili razinu za podešavanje, dodirnite.

Promjena vremena do uključivanja alarma vrata

- Dodirnite simbol.
- Povucite prstom ulijevo ili udesno dok se na sredini ne prikaže simbol.
- Dodirnite simbol.
- Povucite prstom ulijevo ili udesno dok se na sredini ne prikaže željeno vrijeme između 30 sekundi i 3 minute: 30 sekundi.
- Za potvrdu prstom dodirnite željenu postavku.
- Kako biste napustili razinu za podešavanje, dodirnite simbol.

Promjena stupnja temperature u PerfectFresh Pro zoni

- Dodirnite simbol.
- Povucite prstom ulijevo ili udesno dok se na sredini ne prikaže simbol.
- Dodirnite simbol.
- Povucite prstom ulijevo ili udesno dok se na sredini ne prikaže željena postavka (1: najniža temperatura; 9: najviša temperatura).
- Za potvrdu prstom dodirnite željenu postavku.
- Kako biste napustili razinu za podešavanje, dodirnite simbol.

Tvornička postavka stupnja temperature iznosi 5.

Kod postavke stupnja 1 do stupnja 4, pod određenim okolnostima temperatura može pasti ispod 0°C. Namirnice se mogu zamrznuti.

Provjerite postavku temperature.

Prvo umrežavanje

- Dodirnite simbol.
- Povucite prstom ulijevo ili udesno dok se na sredini ne prikaže simbol.
- Dodirnite simbol.
- Dodirnite željenu metodu povezivanja (APP ili WPS).

Nakon uspješne prijave na zaslonu se prikazuje simbol.

Ako vezu nije bilo moguće uspostaviti, prikazuje se simbol.

- U tom slučaju ponovno pokrenite postupak.
- Kako biste napustili razinu za podešavanje, dodirnite simbol.

Deaktiviranje WLAN veze

- Dodirnite simbol ⚙.
- Povucite prstom ulijevo ili udesno dok se na sredini ne prikaže simbol @.
- Dodirnite simbol @.
- Kako biste deaktivirali WLAN vezu, dodirnite simbol ᯤ.

Pojavljuje se simbol ᯤ.

- Kako biste napustili razinu za podešavanje, dodirnite simbol ⮌.

Aktiviranje WLAN veze

- Dodirnite simbol ⚙.
- Povucite prstom ulijevo ili udesno dok se na sredini ne prikaže simbol @.
- Dodirnite simbol @.
- Kako biste aktivirali WLAN vezu, dodirnite simbol ᯤ.

Pojavljuje se simbol ᯤ.

- Kako biste napustili razinu za podešavanje, dodirnite simbol ⮌.

Kada je WLAN veza aktivna, na zaslonu svijetli simbol ᯤ.

Resetiranje konfiguracije mreže

- Dodirnite simbol ⚙.
- Povucite prstom ulijevo ili udesno dok se na sredini ne prikaže simbol @.
- Dodirnite simbol @.
- Povucite prstom udesno dok se na sredini ne prikaže simbol ⟲.
- Dodirnite simbol ⟲.
- Dodirnite simbol ✓.
- Kako biste napustili razinu za podešavanje, dodirnite simbol ⮌.

Sve izvršene postavke i unesene vrijednosti bit će resetirane.

WLAN veza je deaktivirana, na početnom zaslonu isključuje se simbol ᯤ.

Kada zbrinjavate svoj uređaj za hlađenje, prodajete ili pokrećete upotrebljavan uređaj za hlađenje, vratite konfiguraciju mreže na tvorničke postavke. Svi se osobni podaci uklanjanju s uređaja za hlađenje. Osim toga, prethodni vlasnik više ne može pristupiti uređaju za hlađenje.

Isključivanje zvuka tipki

- Dodirnite simbol ⚙.
- Povucite prstom ulijevo ili udesno dok se na sredini ne prikaže simbol .
- Dodirnite simbol .

Kod isključenog zvuka tipki simbol svijetli bijelo.

- Kako biste napustili razinu za podešavanje, dodirnite simbol ↩.

Uključivanje zvuka tipki

- Dodirnite simbol ⚙.
- Povucite prstom ulijevo ili udesno dok se na sredini ne prikaže simbol .
- Dodirnite simbol .

Kod uključenog zvuka tipki simbol svijetli narančasto.

- Kako biste napustili razinu za podešavanje, dodirnite simbol ↩.

Promjena glasnoće zvučnih signala upozorenja i zvučnih signala /

- Dodirnite simbol ⚙.
- Povucite prstom ulijevo ili udesno dok se na sredini ne prikaže simbol .
- Dodirnite simbol .
- Željenu glasnoću odaberite pomicanjem segmentne trake ulijevo ili udesno (stupanj 1–7).
- Ako želite potpuno isključiti zvučne signale upozorenja i zvučne signale, prijeđite prstom ulijevo dok se segmentna traka potpuno ne ugasi.
- Potvrdite željenu postavku tako da dodirnete segmentnu traku.

Kod isključenih zvučnih signala upozorenja i zvučnih signala simbol prikazuje se bijelo.

Kod uključenih zvučnih signala upozorenja i zvučnih signala simbol prikazuje se narančasto.

- Kako biste napustili razinu za podešavanje, dodirnite simbol ↩.

Promjena svjetline zaslona

- Dodirnite simbol ⚙.
- Povucite prstom ulijevo ili udesno dok se na sredini ne prikaže simbol .
- Dodirnite simbol .
- Željeni stupanj svjetline odaberite pomicanjem segmentne trake ulijevo ili udesno (stupanj 1–7).
- Potvrdite željenu postavku tako da dodirnete segmentnu traku.
- Kako biste napustili razinu za podešavanje, dodirnite simbol ↩.

Promjena jedinice temperature °C/°F

- Dodirnite simbol ⚙.
- Povucite prstom ulijevo ili udesno dok se na sredini ne prikaže °C ili °F.
- Odaberite °C ili °F kako biste promijenili jedinicu temperature.

Prikazuje se°C ili °F.

- Kako biste napustili razinu za podešavanje, dodirnite simbol ↩.

Isključivanje prezentacije

- Dodirnite simbol ⏻.
- Dodirnite simbol ⚙.
- Povucite prstom ulijevo ili udesno dok se na sredini ne prikaže simbol .
- Dodirnite simbol .

Nakon što je prezentacija isključena, hladnjak se isključuje i mora se ponovno uključiti.

Resetiranje postavki na tvorničke postavke

- Dodirnite simbol ⚙.
- Povucite prstom ulijevo ili udesno dok se na sredini ne prikaže simbol .
- Dodirnite simbol .

Pojavljuje se simbol .

- Dodirnite simbol ✓.

Hladnjak se isključuje i mora se ponovo uključiti.

Aktiviranje indikatora Active AirClean filtra

- Dodirnite simbol ⚙.
- Povucite prstom ulijevo ili udesno dok se na sredini ne prikaže simbol .
- Dodirnite simbol .

Kada je indikator Active AirClean filtra aktiviran, narančasto svijetli simbol .

- Kako biste napustili razinu za podešavanje, dodirnite simbol ↩.

Aktiviranje indikatora filtra za vodu

- Dodirnite simbol ⚙.
- Povucite prstom ulijevo ili udesno dok se na sredini ne prikaže simbol .
- Dodirnite simbol .

Kada je indikator filtra za vodu aktiviran, simbol svijetli narančasto.

- Kako biste napustili razinu za podešavanje, dodirnite simbol ↩.

Uključivanje načina čišćenja

- Dodirnite simbol ⚙.
- Povucite prstom ulijevo ili udesno dok se na sredini ne prikaže simbol .
- Dodirnite simbol .

Kod uključenog načina rada za čišćenje simbol svijetli narančasto.

- Kako biste napustili razinu za podešavanje, dodirnite simbol ↩.

Isključivanje načina čišćenja

- Dodirnite simbol ⚙.
- Povucite prstom ulijevo ili udesno dok se na sredini ne prikaže simbol .
- Dodirnite simbol .

Kod isključenog načina čišćenja simbol svijetli bijelo.

- Kako biste napustili razinu za podešavanje, dodirnite simbol ↩.

Ne uklanjajte tipsku naljepnicu u unutrašnjosti uređaja za hlađenje. Tipska naljepnica je potrebna ako se pojavi smetnja.

Pazite da u elektroniku ili rasvjetu ne dospije voda.

⚠ Opasnost od štete uzrokovane prodiranjem vlage u uređaj.
Para parnog čistača može oštetiti plastiku ili električne komponente.
Za čišćenje uređaja za hlađenje ne upotrebljavajte parni čistač.

Odleđivanje

Zona za hlađenje i PerfectFresh Pro zona automatski se odleđuju.

Hladnjak je opremljen sustavom „NoFrost“ čime se zona za zamrzavanje automatski otapa.

Napomene za sredstva za čišćenje

U unutrašnjosti uređaja za hlađenje koristite samo sredstva za čišćenje i održavanje koja nisu štetna za namirnice.

Kako ne biste oštetili površine, za čišćenje **nemojte** upotrebljavati

- sredstva za čišćenje koja sadrže sodu, amonijak, kiseline ili klor
- sredstva za uklanjanje kamenca
- abrazivna sredstva za čišćenje (primjerice prašak za ribanje, mlijeko za ribanje, kamen za čišćenje)
- sredstva za čišćenje koja sadrže otapala
- sredstva za čišćenje plemenitog čelika
- sredstva za čišćenje perilica posuđa
- raspršivače za čišćenje pećnica
- sredstva za čišćenje stakla
- spužvice za ribanje i četke (primjerice spužvice za čišćenje lonaca)
- gumice za uklanjanje prljavštine
- oštre metalne strugalice

Za čišćenje preporučujemo čistu spužvicu, mlaku vodu i malo sredstva za pranje posuđa.

Priprema uređaja za hlađenje za čišćenje

Čišćenje samo zone za hlađenje:

Koristite način rada za čišćenje ✋.

- Izvadite namirnice iz zone za hlađenje te zatim izvađene namirnice pohranite na hladno mjesto.
- Po potrebi izvadite sve uklonjive dijelove radi čišćenja.

Čišćenje zone za zamrzavanje/cjelokupnog hladnjaka:

- Isključite uređaj za hlađenje.

Na zaslonu se pojavljuje simbol ⏻ i hlađenje je isključeno.

- Izvadite namirnice iz zone za zamrzavanje/uređaja za hlađenje i zatim izvađene namirnice pohranite na hladno mjesto.
- Po potrebi izvadite sve uklonjive dijelove radi čišćenja.

Čišćenje unutrašnjosti uređaja

Uređaj za hlađenje čistite redovito, ali barem jednom mjesečno.

Ako nečistoće dulje stoje, u određenim se okolnostima zaprljanja više ne mogu ukloniti.
Površine se mogu obojiti ili promijeniti.
Nečistoće je najbolje odmah ukloniti.

- Očistite **unutrašnjost** s čistom spužvicom, mlakom vodom uz dodatak male količine deterdženta za ruke.
- Nakon čišćenja sve prebrišite čistom vodom i osušite krpom.
- Očistite žlijeb i otvor za odvod vode štapićem ili sličnim.
- Hladnjak još kratko vrijeme ostavite otvoren kako bi se dovoljno prozračio i kako biste izbjegli stvaranje neugodnih mirisa.

Ručno pranje ili pranje pribora u perilici posuđa

Dijelovi u nastavku čiste se **isključivo** ručno:

- Držač za filtar za mirise (AirClean sustav)
- Letvica od plemenitog čelika police za boce
- površina za odlaganje s otiskom
- pregrada s policom za boce
- Ledomat izdavanja leda/vode
- Podložak za sakupljanje tekućine izdavanja leda/vode
- sve ladice i poklopce pretinaca (sadržani ovisno o modelu)
- Spremnik izvlačnih kolica

Sljedeći dijelovi **mogu se prati u perilici posuđa**:

⚠ Šteta uzrokovana visokim temperaturama pranja posuđa.
Dijelovi uređaja za hlađenje mogu se oštetiti i primjerice deformirati pranjem u perilici posuđa pri temperaturi većoj od 55°C.
Za dijelove koji se mogu prati u perilici posuđa birajte isključivo programe pranja pri maksimalnoj temperaturi 55°C.

U kontaktu s prirodnim proizvodima u boji, primjerice mrkvom, rajčicom i kečapom, dijelovi od plastike u perilici posuđa mogu poprimiti boju. Ova promjena boje ne utječe na stabilnost dijelova.

- Držač za boce (razdjelnik)
- police za odlaganje i police za boce u vratima uređaja (bez letvice od plemenitog čelika)

- površine za odlaganje (bez letvica i bez otiska)
- Rešetka za sakupljanje tekućine izdavanja leda/vode

Rastavljanje police za boce

Prije pranja police za boce u perilici posuđa, uklonite držač za boce (razdjelnik) i letvicu od plemenitog čelika.

■ Položite policu za boce na radnu površinu.

■ Izvucite držač za boce (razdjelnik) prema gore iz police za boce.

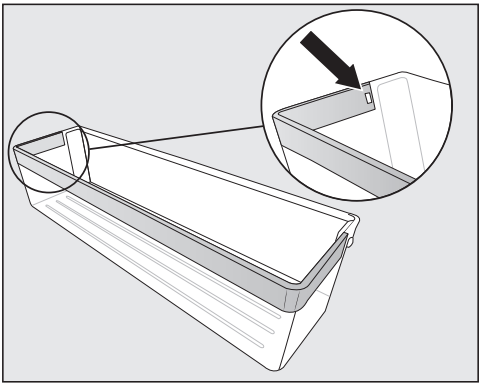

■ Pritisnite element za zaključavanje iz udubljenja. Sada se cijela maska od plemenitog čelika odvaja od police.

■ Masku od plemenitog čelika nakon čišćenja pričvrstite obrnutim redoslijedom.

Vađenje i umetanje pregrade radi čišćenja

■ Izvadite oba prednja i oba stražnja staklena dna iz pregrade.

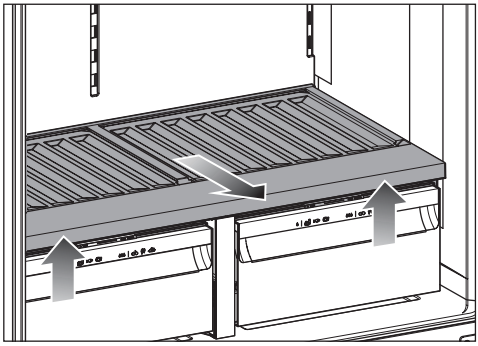

■ Sprijeda podignite pregradu te ju izvucite van.

Vidljiva su oba poklopca pretinca ladica. Ne stavljajte namirnice na navedene.

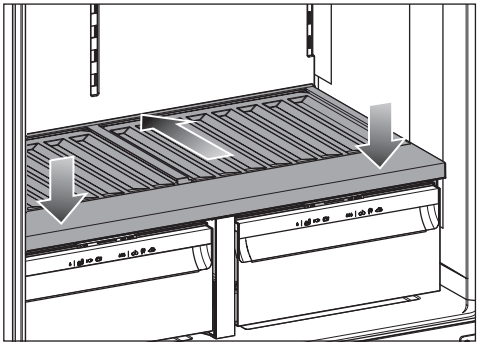

■ Nakon čišćenja umetnite pregradu do kraja te ju pritisnite prema dolje.

■ Ponovno položite stakleno dno na pregradu.

Vađenje i umetanje poklopca pretinca radi čišćenja

Ladice zone za hlađenje i pregrada već su uklonjene.

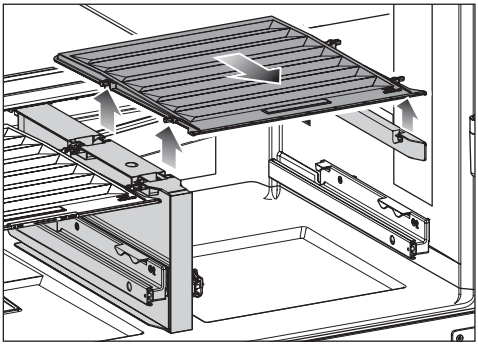

■ Sprijeda podignite poklopac te ga izvucite.

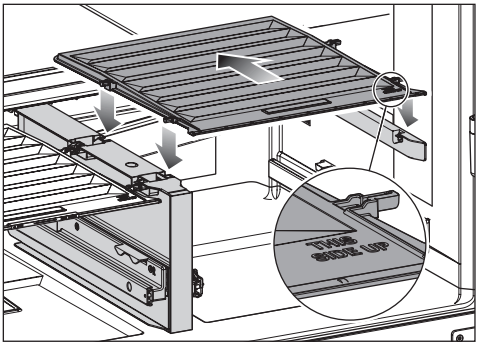

■ Nakon pranja poklopac ponovno umetnite.

Čišćenje ledomata

■ Uključite način rada za čišćenje ☞.

■ Očistite ledomat kako je opisano u poglavlju „Puštanje u pogon", odlomak „Čišćenje ledomata".

Čišćenje jedinice za izdavanje leda/vode

■ Uključite način rada za čišćenje ☞.

■ Očistite jedinicu za izdavanje kako je opisano u poglavlju „Puštanje u pogon", odlomak „Čišćenje jedinice za izdavanje".

Zamjena filtra za vodu (aktivnog ugljenog filtra)

Filtar za vodu se mora zamijeniti otprilike svakih 6 mjeseci, ovisno o količini korištene vode ili količini proizvedenih kockica leda. Kada ste aktivirali funkciju podsjetnika, pojavljuje se poruka na zaslonu.

Savjet: Filtar za vodu zamijenite ranije ako ste posljednjih tjedana ili mjeseci jedva koristili dozator za vodu ili ledomat ili ukoliko kockice leda neugodno mirišu.

■ Izvadite lijevu ladicu zone za hlađenje.

■ Izvadite filtar za vodu tako da filtar za vodu okrenete za nekih 90° u lijevo.

■ Ispraznite iskorišteni filtar za vodu.

Savjet: Iskorišteni filtar za vodu možete zbrinuti u kućni otpad.

■ Umetnite filtar za vodu i okrenite ga otprilike 90° udesno dok se ne zaustavi.

⚠ Opasnost od oštećenja uzrokovanih curenjem vode.

Ako filtar za vodu nije pravilno postavljen, postoji rizik da će voda ući u uređaj za hlađenje ispod PerfectFresh ladice.

Prilikom umetanja novog filtra za vodu, pazite da ga do kraja zavrnete.

■ Ponovno umetnite ladicu.

Nakon zamjene filtra od aktivnog ugljena, mora se resetirati indikator filtra.

Regeneriranje filtra za mirise (AirClean sustav) u pećnici

⚠ Opasnost od stvaranja plijesni.

Iz higijenskih razloga, filtri za mirise ne smiju ostati u zoni za hlađenje duže od 6 mjeseci bez regeneracije ili zamjene.

Regenerirajte ili zamijenite filtre za mirise nakon zahtjeva na zaslonu. Alternativno uklonite filtre za mirise iz zone za hlađenje kada ih ne koristite.

⚠ Opasnost od požara zbog nepravilnog ručnog čišćenja ili u perilici posuđa.

Prilikom ručnog čišćenja filtara za mirise ili čišćenja u perilici posuđa, ostaci sredstva za čišćenje mogu ostati u saću.

Tijekom naknadne regeneracije u pećnici, ostaci sredstva za čišćenje mogu se zapaliti zbog visoke temperature.

Pazite da filtri za mirise ne dođu u kontakt sa sredstvima za čišćenje.

⚠ Šteta uzrokovana pogrešnim postupanjem.

Filtar za mirise je osjetljiv na lomove.

Prilikom rukovanja filtrima za mirise pazite da ne padnu.

Ne pritišćite o saćastu strukturu filtra za mirise.

Ako Vaša pećnica ima uklonjivi filtar za masnoću na stražnjoj stijenci prostora za pripremu, privremeno ga uklonite.

Vezano uz navedeno, obratite pažnju na upute za uporabu pećnice.

- Prostor za pripremu jela nemojte prethodno zagrijavati.
- Stavite filtre za mirise **u držač filtra** na lim za pečenje u sredinu prostora za pripremu.
- Uključite pećnicu ili funkciju pećnice. Odaberite način rada: Vrući zrak plus (Kruženje zraka), 200°C. Trajanje regeneriranja: 90 minuta.

Tijekom regeneriranja može doći do stvaranja mirisa. Regeneracija se mora odvijati u dobro prozračenim prostorijama.

⚠ Opasnost od oštećenja uslijed vrućeg filtra za mirise.

Površine osjetljive na toplinu se mogu oštetiti.

Ne vadite vrući filtar za mirise iz držača filtra iz pećnice prerano i ne stavljajte filtar za mirise na površine osjetljive na toplinu.

- Ne vadite filtar za mirise iz prostora za pripremu dok se filtar za mirise i držač filtra potpuno ne ohlade.

Prije ponovnog korištenja, provjerite filtar za mirise na vidljiva oštećenja. Nikada nemojte koristiti oštećene filtre za mirise.

- Nakon umetanja filtra za mirise, operite ruke sapunom i vodom.

Nakon što su filtri za mirise regenerirani u pećnici ili su zamijenjeni, mora se resetirati indikator filtra. Pojavljuje se poruka na zaslonu.

Čišćenje prednje strane i bočnih stijenki uređaja

Ako nečistoće dulje stoje, u određenim se okolnostima više ne mogu ukloniti. Površine se mogu obojiti ili promijeniti.
Nečistoće na prednjoj strani uređaja i bočnim stjenkama najbolje odmah uklonite.

Sve su površine osjetljive na ogrebotine i mogu promijeniti boju ako dođu u dodir s neprikladnim sredstvima za čišćenje.
Molimo pročitajte informacije u poglavlju „Napomene za sredstva za čišćenje“ koje se nalaze na početku ovog poglavlja.

- Površine očistite spužvicom, sredstvom za ručno pranje posuđa i toplom vodom. Za čišćenje možete upotrijebiti i čistu, vlažnu krpu od mikrovlakana bez sredstava za čišćenje.
- Nakon čišćenja sve prebrišite čistom mokrom krpom i osušite mekanom krpom.

CleanSteel (edt/cs) – Prednja strana uređaja

⚠ Šteta uzrokovana pogrešnim čišćenjem.
Površinski sloj je oštećen.
Površinu **nemojte tretirati sredstvom za čišćenje plemenitog čelika**.

Prednja strana uređaja oplemenjena je kvalitetnim površinskim slojem. Isti štiti od zaprljanja i olakšava čišćenje.

Čišćenje brtve na vratima

⚠ Šteta uzrokovana pogrešnim čišćenjem.
Ako brtvu na vratima tretirate uljima ili mastima brtva vrata može postati porozna.
Brtvu na vratima ne tretirajte uljima ili masnoćom.

- Brtvu na vratima redovito čistite samo čistom vodom i zatim brtvu na vratima temeljito osušite krpom.

Čišćenje poprečnih otvora za prozračivanje i odzračivanje

- Poprečne otvore za prozračivanje i odzračivanje redovito čistite četkom za uklanjanje prašine ili usisavačem (upotrebljavajte primjerice usisni kist za Miele usisavač).

Nakon čišćenja

- Sve dijelove vratite u uređaj za hlađenje.
- Eventualno ponovo uključite uređaj za hlađenje.
- Po potrebi ponovno isključite način rada za čišćenje zone za hlađenje.
- Na neko vrijeme uključite funkciju Brzo zamrzavanje kako bi se zona za zamrzavanje brzo ohladila.
- Na neko vrijeme uključite funkciju SuperCool&AirClean kako bi se zona za hlađenje brzo ohladila.
- Stavite namirnice u zonu za hlađenje.
- Zatvorite vrata uređaja.
- Ladice za zamrzavanje s namirnicama gurnite u zonu za zamrzavanje čim je temperatura u zoni za zamrzavanje dovoljno niska.

- Isključite funkciju SuperCool&AirClean ❄ čim su namirnice ili napitci dovoljno hladni.
- Isključite funkciju Brzo zamrzavanje ❄ kada je postignuta konstantna temperatura zamrzavanja od minimalno -18°C.

Većinu smetnji i grešaka možete sami ukloniti. U mnogo slučajeva možete uštedjeti vrijeme i novac, jer nećete morati kontaktirati servis.

Na www.miele.hr/support/customer-assistance naći ćete dodatne informacije o tome kako sami riješiti probleme.

Do uklanjanja smetnji po mogućnosti ne otvarajte vrata uređaja za hlađenje tako da gubitak hladnoće bude što manji.

Opći problemi s uređajem za hlađenje

Problem	Uzrok i rješenje
Uređaj za hlađenje ne hladi.	Uređaj za hlađenje nije uključen. ■ Uključite uređaj za hlađenje.
	Utikač nije pravilno umetnut u utičnicu ili utikač uređaja nije pravilno umetnut u utičnicu uređaja. ■ Utaknite utikač u utičnicu, a utikač uređaja u utičnicu uređaja.
	Osigurač kućne instalacije je isključen. Moguće je da su uređaj za hlađenje, kućni napon ili neki drugi uređaj neispravni. ■ Pozovite električara ili servis.
Kompresor stalno radi.	To nije greška. Kako biste štedjeli energiju, kompresor hladi slabijim intenzitetom kada je potreba za hlađenjem smanjena. Time produljujete trajnost kompresora.
Kompresor se uključuje sve češće i na duže vrijeme, temperatura u uređaju za hlađenje je preniska.	Vrata uređaja su se često otvarala. Ili je pohranjena velika količina namjernica. ■ Vrata uređaja otvarajte samo po potrebi i što je kraće moguće.
	Vrata uređaja ne zatvaraju se potpuno. Temperatura u uređaju za hlađenje pada. ■ Provjerite dosjed vrata uređaja i po potrebi namjestite vrata uređaja pomoću vijaka u šarkama vrata.
	Vrata uređaja nisu ispravno zatvorena. Ako se već formirao deblji sloj leda, snaga hlađenja se smanjuje čime se povećava potrošnja energije. ■ Uvijek zatvorite vrata uređaja do kraja.

Problem	Uzrok i rješenje
	■ Po potrebi odledite uređaj za hlađenje i očistite.
	Temperatura okoline je previsoka. Što je temperatura okoline viša, to kompresor duže radi. ■ Pridržavajte se napomena u poglavlju „Ugradnja“, odlomak „Mjesto postavljanja“.
	Poprečni otvori za prozračivanje i odzračivanje su blokirani ili začepljeni prašinom. ■ Poprečne otvore za prozračivanje i odzračivanje nemojte blokirati. ■ Poprečne otvore za prozračivanje i odzračivanje redovito čistite od prašine.
	Kod ugradbenih uređaja: Uređaj za hlađenje nije pravilno ugrađen u nišu. ■ Uređaj za hlađenje ugradite u skladu s naputcima iz uputa za ugradnju.
Kompresor se uključuje sve češće i na duže vrijeme, temperatura u uređaju za hlađenje je preniska.	Poprečni otvori za prozračivanje i odzračivanje su blokirani ili začepljeni prašinom. ■ Poprečne otvore za prozračivanje i odzračivanje nemojte blokirati. ■ Poprečne otvore za prozračivanje i odzračivanje redovito čistite od prašine.
	Uređaj se često otvarao ili su nedavno u njega stavljene ili su u njemu zamrznute veće količine svježih namirnica. ■ Vrata uređaja otvarajte samo po potrebi i što je kraće moguće. Potrebna se temperatura nakon nekog vremena ponovno sama podešava.
	Vrata uređaja nisu ispravno zatvorena. U zoni za zamrzavanje možda se stvorio deblji sloj leda. ■ Zatvorite vrata uređaja. Potrebna se temperatura nakon nekog vremena ponovno sama podešava. Ako se već formirao deblji sloj leda, snaga hlađenja se smanjuje čime se povećava potrošnja energije. ■ Odmrznite uređaj za hlađenje i očistite ga.
	Temperatura okoline je previsoka. Što je temperatura okoline viša, to kompresor duže radi.

Problem	Uzrok i rješenje
	■ Pridržavajte se napomena u poglavlju „Ugradnja“, odlomak „Mjesto postavljanja“.
	Uređaj za hlađenje nije pravilno ugrađen u nišu. ■ Uređaj za hlađenje ugradite u skladu s naputcima iz priloženih uputa za ugradnju.
	U hladnjaku je namještena preniska temperatura. ■ Korigirajte postavku temperature.
	Odjednom je zamrznuta veća količina namirnica. ■ Pridržavajte se napomena u poglavlju „Rukovanje”, odlomak „Zamrzavanje i pohrana svježih namirnica”.
	Funkcija SuperCool&AirClean ❄ je još uključena. ■ Za uštedu energije sami prijevremeno isključite funkciju SuperCool&AirClean ❄.
	Funkcija Brzo zamrzavanje ❄ je još uključena. ■ Za uštedu energije sami prijevremeno isključite funkciju Brzo zamrzavanje ❄.
Temperatura u uređaju za hlađenje je previsoka. Zamrznute namirnice (ovisno o modelu) mogu se odlediti.	To nije greška. Podešena temperatura je previsoka. ■ Korigirajte postavku temperature. ■ Temperaturu još jednom provjerite za 24 sata.
	Prekoračena je temperatura okoline na koju je uređaj za hlađenje podešen. Kompresor se rjeđe uključuje kad je temperatura okoline niska. Temperatura u uređaju za hlađenje raste. ■ Pročitajte napomene u poglavlju „Ugradnja“, odlomak „Mjesto postavljanja“. ■ Povećajte temperaturu okoline.
Uređaj za hlađenje je zamrznut ili se u unutarnjem prostoru uređaja za hlađenje stvara kondenzacijska voda. Vrata uređaja se možda ne zatvaraju ispravno.	Brtva vrata ispala je iz utora. ■ Provjerite je li brtva vrata dobro pozicionirana u utoru.
	Brtva vrata je oštećena. ■ Provjerite je li brtva vrata oštećena.
Oštećena je brtva vrata ili ju se potrebno izmijeniti.	Brtva vrata može se djelomično izmijeniti bez alata. ■ Nazovite servis.

Rješavanje problema

Problem	Uzrok i rješenje
Amortizer vrata je oštećen ili ga je potrebno zamijeniti.	Amortizer vrata se može zamijeniti bez alata. ■ Zamijenite amortizer vrata. Novi amortizer vrata dostupan je kod Vašeg specijaliziranog prodavača ili u službi za korisnike.
Postavka ◊◊◊ utječe na namirnice u pretincu za vlažnost.	U pretincu za vlažnost se nalazi previše kondenzata. ■ Krpom uklonite kondenzat. ■ Stavite unutra rešetku ili slično kako bi se višak vlage ocijedio. ■ Otvorite poklopac pretinca tako da odaberete položaj „Niska vlažnost zraka ◊“. ■ Isključite raspršivač maglice (ovlaživač) (ovisno o modelu).
Namirnice su zamrznute za površinu.	Prilikom pohrane pakirane namirnica nije bilo suho. ■ Zamrznutu namirnicu odvojite pomoću tupog predmeta, primjerice drškom žlice.
Filter za mirise dolazi u kontakt s tekućinom.	Filter za mirise dolazi u kontakt s tekućinom prilikom rukovanja namirnicama u zoni za hlađenje. ■ Izvadite filtar za mirise iz zone za hlađenje i zbrinite ga u kućni otpad. ■ Nezapakirane namirnice pohranjene ispod filtra za mirise zbrinite u kućni otpad. ■ Očistite pokrov filtra za mirise, držač filtra i prihvat filtra za mirise u zoni za hlađenje čistom spužvom i mlakom vodom. ■ Ako je potrebno, očistite površinu za odlaganje ispod filtra za mirise. ■ Zamijenite filtar za mirise novim filtrom za mirise.

Problem	Uzrok i rješenje
Zvučni signal upozorenja se ne oglašava iako su vrata uređaja već neko vrijeme otvorena.	To nije greška. U načinu za podešavanje je isključen signal upozorenja. Ukoliko želite ponovo uključiti zvučni signal: ■ Dodirnite simbol ⚙. ■ Povucite prstom ulijevo ili udesno dok se na sredini ne prikaže simbol 🔇. ■ Dodirnite simbol 🔇. ■ Željenu glasnoću odaberite pomicanjem segmentne trake udesno. ■ Potvrdite željenu postavku tako da dodirnete segmentnu traku. Kod uključenih zvučnih signala upozorenja i zvučnih signala prikazuje se simbol 🔊 orange.
Vanjske stjenke hladnjaka su tople.	Nije kvar. Toplina koja nastaje stvaranjem hladnoće koristi se za izbjegavanje nastanka kondenzacije.

Poruke na zaslonu

Poruka	Uzrok i rješenje
Na početnom zaslonu svijetli simbol ▮, uređaj za hlađenje nema snagu hlađenja, ali je funkcionalno rukovanje uređajem kao i unutarnje osvjetljenje.	Uključena je prezentacija. ■ Dodirnite simbol ⏻. ■ Dodirnite simbol ⚙. ■ Povucite prstom ulijevo ili udesno dok se na sredini ne prikaže simbol ▮. ■ Dodirnite simbol ▮. Nakon što je prezentacija ▮ isključena, hladnjak se isključuje i mora se ponovno uključiti.
Na zaslonu svijetli ✋, uređajem za hlađenje se ne može upravljati.	Još je uključena funkcija čišćenja. ■ Ponovo isključite funkciju čišćenja na način da na početnom zaslonu dodirnite ✋. ■ Ponovo odaberite ✋. Kada je isključena funkcija čišćenja, simbol ✋ svijetli bijelo. Uređaj za hlađenje ponovo počinje hladiti.

Poruka	Uzrok i rješenje
Na zaslonu se ništa ne prikazuje. Zaslon je crn.	Uključen je Šabat način rada. Osvjetljenje unutrašnjosti ostaje isključeno, uređaj za hlađenje radi. ■ Dodirnite crni zaslon. Simbol se prikazuje na zaslonu. ■ Dodirnite simbol. Simbol svijetli narančasto. ■ Ponovo dodirnite simbol. Kada je isključen Šabat način rada, simbol svijetli bijelo. Uključen je **način rada za uštedu energije**: Ako se zaslon neko vrijeme ne dodiruje, zaslon se prebacuje u način rada za uštedu energije i bude taman.
Na zaslonu svijetli simbol, uređajem za hlađenje se ne može upravljati.	Uključena je funkcija zaključavanja. ■ Nakratko otključajte uređaj za hlađenje ili potpuno isključite funkciju zaključavanja.
Na zaslonu žuto svijetli simbol.	Indikator filtra za mirise podsjeća Vas da regenerirate filtre mirisa otprilike svakih 6 mjeseci. ■ Regenerirajte filtre za mirise i potvrdite zamjenu filtra dodirom simbola na zaslonu. Na početnom se zaslonu isključuje simbol.
Na zaslonu žuto svijetli simbol.	Indikator filtra za mirise podsjeća Vas da zamijenite filtar za mirise. Ovaj prikaz se pojavljuje kada su filtri za mirise već 5 puta regenerirani. ■ Zamijenite filtar za mirise. ■ Potvrdite zamjenu filtra za mirise, dodirom simbola° na zaslonu. Na početnom se zaslonu isključuje simbol.
Za zaslonu žuto svijetli i dodatno se oglašava zvučni signal.	Ladica ledomata je puna. ■ Izvadite ladicu i ispraznite ju.

Poruka	Uzrok i rješenje
U pojedinom prikazu temperature zone za hlađenje i/ili zamrzavanje žuto svijetli simbol ⚠, te se dodatno oglašava zvučni signal i pulsira osvjetljenje unutrašnjosti.	Aktiviran je alarm vrata. ■ Simbol ⚠ na zaslonu dodirnite na nekoliko sekundi. Prestaje zvučni signal upozorenja i isključuje se simbol ⚠ te osvjetljenje unutrašnjosti ponovno konstantno svijetli. ■ Zatvorite odgovarajuća vrata uređaja.
Indikator temperature u zoni za zamrzavanje svijetli crveno simbol ⚠ te se dodatno javlja zvučni signal.	Aktivirao se alarm temperature, zona za zamrzavanje je pretopla ovisno o namještenoj temperaturi. Razlozi mogu primjerice biti sljedeći: – Vrata uređaja su se često otvarala. – Zamrznuta je veća količina namirnica, a nije uključena funkcija Brzo zamrzavanje. – Period nestanka struje je dulje trajao. – Uređaj za hlađenje je u kvaru. ■ Dodirnite simbol ⚠. Potvrđena je obavijest o upozorenju: Simbol ⚠ i zvučni signal se gase. Na zaslonu se u trajanju oko 1 minute trepereći prikazuje najviša temperatura zone za zamrzavanje. Potom se prikaz temperature mijenja na aktualnu temperaturu u zoni za zamrzavanje. Trepereći prikaz temperature možete prijevremeno napustiti: ■ Dodirnite prikaz temperature zone za zamrzavanje. Gasi se prikaz najviše temperature. Nakon toga se na prikazu temperature ponovno pojavljuje stvarna trenutna temperatura u zoni za zamrzavanje. ■ Uklonite uzrok alarma. ■ Ovisno o temperaturi provjerite jesu li se namirnice počele otapati ili su se već otopile. Ako se to dogodi, pripremite namirnice (skuhajte ili ispecite) prije nego što ih ponovno zamrznete.

Poruka	Uzrok i rješenje
Za zaslonu crveno svijetli simbol ⚠ i dodatno se oglašava zvučni signal upozorenja.	Prikazuje se nestanak struje: temperatura u zoni za zamrzavanje je u međuvremenu previše porasla zbog nestanka struje ili prekida struje posljednjih dana ili sati. ■ Dodirnite simbol ⚠. Potvrđena je poruka o greški: Simbol ⚠ i zvučni signal upozorenja se gasi. Na prikazu temperature zone za zamrzavanje u trajanju oko 1 minute trepereći se prikazuje najviša temperatura zone za zamrzavanje. Potom se prikaz temperature mijenja na aktualnu temperaturu u zoni za zamrzavanje. Trepereći prikaz temperature možete prijevremeno napustiti: ■ Dodirnite prikaz temperature zone za zamrzavanje. Gasi se prikaz najviše temperature. Nakon toga se na prikazu temperature ponovno pojavljuje stvarna trenutna temperatura u zoni za zamrzavanje. Hladnjak dalje radi na temperaturi koja je zadnja namještena. ■ Uklonite uzrok alarma. ■ Ovisno o temperaturi provjerite namirnice jesu li se možda otopile. Ako se to dogodi, pripremite namirnice (skuhajte ili ispecite) prije nego što ih ponovno zamrznete.
Na zaslonu crveno svijetli simbol ⚠ te se oznaka greške F s brojkama. Dodatno se javlja zvučni signal upozorenja.	U pitanju je kvar. ■ Signal upozorenja isključite na način da na zaslonu dodirnete simbol 🔇. ■ Nazovite servis. Za prijavu greške, trebat će Vam pored prikazanog kôda greške i oznaka modela te tvornički broj Vašeg uređaja za hlađenje. Ove informacije se mogu izravno prikazati: ■ Na zaslonu odaberite simbol ℹ. Na zaslonu se prikazuju potrebni podaci o uređaju. Potvrđivanjem simbolom ✓ napuštate prikaz s informacijama o uređaju te se ponovo prikazuje broj greške. Uređaj za hlađenje se možete isključiti izravno iz prikaza greške.

Poruka	Uzrok i rješenje
Na zaslonu svijetli žuto i dodatno se oglašava zvučni signal.	Uređaj za hlađenje nije priključen na dovod vode ili je dovod vode prekinut. ■ Zvučni signal isključite na način da na zaslonu dodirnete . Izdavanje leda/vode automatski se deaktivira.
Za zaslonu crveno svijetli i dodatno se javlja zvučni signal upozorenja.	U pitanju je kvar ledomata. ■ Signal upozorenja isključite na način da na zaslonu dodirnete . ■ Nazovite servis.

Problemi s izdavanjem leda/vode

Problem	Uzrok i rješenje
Izdavanjem leda/vode ne može se rukovati.	Uređaj za hlađenje nije uključen ili izdavanje leda/vode nije aktivirano. ■ Uključite uređaj za hlađenje i aktivirajte izdavanje leda/vode.
	Aktivirana je funkcija zaključavanja za izdavanje leda/vode. ■ Deaktivirajte funkciju zaključavanja za izdavanje leda/vode.
	Dovod vode nije otvoren ili odzračen. ■ Otvorite dovod vode. ■ Provjerite je li dovod vode odzračen.
	Crijevo za vodu je prelomljeno. ■ Provjerite crijevo za vodu te po potrebi zamijenite crijevo za vodu.
	Priključni tlak vode je prenizak. ■ Provjerite da li je tlak dovoda vode dovoljno visok (ovisno o modelu). **Vodite računa o tome da može potrajati i do 24 sata dok se ne proizvedu prve kockice leda.**
Voda iz dispenzera za vodu nema dobar okus.	Ako nakon duljeg vremena ponovo uzimate vodu iz dispenzera za vodu, može se dogoditi da ista ima lagano ustajali okus. ■ U tom slučaju bacite prvih 15 čaša vode.

Rješavanje problema

Problem	Uzrok i rješenje
Ledomat ne proizvodi kockice leda i mrvljeni led (crushed ice).	Izlaz izdavanja leda/vode je začepljen međusobno zamrznutim ledom. Redovito praznite i čistite posudu za kockice leda u zoni za hlađenje, kada duže vrijeme niste uzimali led. ■ Izvadite ledomat (pogledajte poglavlje „Puštanje u pogon", odlomak „Čišćenje ledomata"). ■ Uklonite međusobno zamrznute kockice leda. ■ Pažljivo uklonite ostatke leda i vode iz otvora za izdavanje. ■ Spriječite ponovno zaleđivanje tako da područje obrišete da bude suho.
Ledomat proizvodi nedovoljno kockica, male ili nepravilne kockice leda.	Temperatura u uređaju za hlađenje/u zoni za zamrzavanje je previsoka. ■ Podesite nižu temperaturu.
	Namirnice ili predmeti blokiraju senzor napunjenosti ledomata (ovisno o modelu). ■ Uklonite sve namirnice i predmete iz područja ledomata.
	Uređaji za hlađenje s priključkom na svježu vodu: Priključni tlak vode je prenizak. ■ Provjerite da li je tlak dovoda vode dovoljno visok (ovisno o modelu). ■ Provjerite je li ugrađen pogrešni ventil.
	U radu je više kućanskih uređaja s dovodom svježe vode. Zbog toga se smanjuje dotok vode. ■ Izbjegavajte istovremeno uključivanje perilice posuđa, perilice rublja itd.
	Filtar za vodu (postoji ovisno o modelu) je začepljen. ■ Provjerite treba li filtar za vodu zamijeniti ili očistiti.
Kockice leda/mrvljeni led (crushed ice) ima neugodan miris ili okus.	Ledomat se vrlo rijetko prazni. Led nakon dugog vremena može poprimiti miris i okus drugih stvari. ■ Ispraznite ledomat. ■ Očistite ledomat.
	Filtar za vodu (ovisno o modelu) je onečišćen. ■ Provjerite treba li filtar za vodu zamijeniti ili očistiti.

Problem	Uzrok i rješenje
Voda istječe iz izlaza za led/vodu	To nije greška. Voda se nalazi u unutrašnjosti ledomata. Nakon isključivanja uređaja za hlađenje voda može isteći iz izlaza za led/vodu. Postavite prikladnu posudu ispod jedinice za izdavanje.
Voda teče iz uređaja za hlađenje.	Dovod vode je neispravan. ■ Odmah zatvorite ventil za zapornu slavinu. ■ Provjerite cijeli priključak na svježu vodu na nepropusnost. ■ Provjerite je li tlak dovoda vode previsok (ovisno o modelu). ■ Provjerite je li ugrađen pogrešni ventil. ■ Po potrebi, nazovite servis.
Točenje vode nije moguće	Voda se točila dulje od 2 minute. ■ Pričekajte oko 4 minute.

Osvjetljenje unutrašnjosti

⚠ Električni udar uzrokovan izloženim dijelovima koji provode struju.
Uklanjanjem pokrova sijalica možete doći u dodir s dijelovima koji provode struju.
Ne uklanjajte pokrove sijalica. Samo servis smije popravljati i mijenjati LED rasvjetu.

⚠ Postoji opasnost od ozljeđivanja LED rasvjetom.
Rasvjeta odgovara rizičnoj grupi RG 2. Ako je pokrov potrgan, možete ozlijediti oči.
Ako je pokrov rasvjete potrgan iz neposredne blizine ne promatrajte rasvjetu optičkim instrumentima (povećalom ili sličnim).

Problem	Uzrok i rješenje
Osvjetljenje unutrašnjosti ne radi.	Hladnjak nije uključen. ■ Uključite uređaj za hlađenje.
	Uključen je Šabat način rada: zaslon je crn, uređaj za hlađenje radi. ■ Dodirnite crni zaslon. Simbol se prikazuje na zaslonu. ■ Dodirnite simbol . Simbol svijetli narančasto. ■ U načinu za podešavanje odaberite simbol . Kada je isključen Šabat način rada, simbol svijetli bijelo.
	Unutarnje osvjetljenje automatski se gasi zbog pregrijavanja ako su vrata uređaja bila otvorena oko 15 minuta. Ako navedeno nije uzrok, radi se o smetnji. ■ Nazovite servis.
Osvjetljenje unutrašnjosti pulsira.	To nije greška. Aktiviran je alarm vrata.

Uzroci zvukova

Uređaj za hlađenje tijekom rada proizvodi različite zvukove pri radu.
Pri nižoj snazi hlađenja uređaj za hlađenje radi energetski štedljivo ali duže. Glasnoća je smanjena.
Pri jačoj snazi hlađenja namirnice se brže hlade.
Glasnoća je pojačana.

Normalni zvukovi	Što uzrokuje zvukove?
Cičanje	Sredstvo za hlađenje se ubrizgava u rashladni krug.
Brborenje, žuborenje, zujanje	Sredstvo za hlađenje koje teče kroz cijevi.
Zujanje	Uređaj za hlađenje hladi.
Kliktanje	Termostat uključuje ili isključuje kompresor.
Zujanje, cičanje	Ventilator radi. Automatski otvarač vrata (ovisno o modelu) otvara ili zatvara vrata uređaja.
Krckanje	Materijal unutar uređaja za hlađenje se širi.
Škripanje	Ventili ili poklopci su aktivni.
Šuštanje (uređaji sa spremnikom za vodu)	Voda se pumpa iz spremnika za vodu.
Škripanje (uređaji za hlađenje s amortizerom za vrata)	Vrata uređaja s amortizerom za vrata se otvaraju ili zatvaraju.
Imajte na umu da se u rashladnom krugu ne mogu spriječiti zvukovi kompresora i protoka.	

Šumovi	Uzrok i rješenje
Vibriranje, klopotanje, zveckanje	Hladnjak nije postavljen ravno. Uređaj za hlađenje izravnajte pomoću libele. Upotrijebite podesive navojne nožice (ovisno o modelu) ispod uređaja. **Za ugradbene uređaje (ovisno o modelu)**: Od niše za ugradnju 140 cm: umetnite priložene šipke za stabilizaciju na donju stranu dna uređaja.
	Hladnjak dodiruje drugi namještaj ili uređaje. Odmaknite uređaj za hlađenje.
	Ladice, košare ili površine za odlaganje se pomiču ili zapinju. Provjerite dijelove koji se mogu izvaditi i ponovno ih umetnite.
	Boce ili posude se dodiruju. Boce ili posude malo razmaknite.
	Transportni držač za kabel (ovisno o modelu) još se nalazi na stražnjoj strani uređaja. Uklonite transportni držač za kabel.

Informacije za samostalno uklanjanje grešaka te o Miele rezervnim dijelovima naći ćete na www.miele.com/service.

Kontakt u slučaju smetnji

U slučaju problema koje ne možete sami riješiti obratite se primjerice svojem Miele zastupniku ili Miele servisu.

Miele servisnu službu možete rezervirati online na www.miele.com/service.

Podatke o kontaktu Miele servisa naći ćete na zadnjoj stranici ovog dokumenta.

Servisu je potrebna oznaka modela i tvornički broj (fabr./SN/br.). Oba podatka naći ćete na tipskoj naljepnici koja se nalazi u unutrašnjosti uređaja za hlađenje ili ovisno o modelu u načinu podešavanja pod Informacije ℹ.

EPREL baza podataka

Od 1. ožujka 2021. sve će se informacije o oznaci potrošnje energije i zahtjevima vezanim za ekološki dizajn pronaći u europskoj bazi podataka proizvoda (EPREL). Baza podataka proizvoda dostupna je na https://eprel.ec.europa.eu/. Ovdje će Vas tražiti da unesete oznaku modela.

Oznaku modela naći ćete na tipskoj naljepnici koja se nalazi u unutrašnjosti uređaja za hlađenje ili ovisno o modelu u načinu podešavanja pod Informacije ℹ.

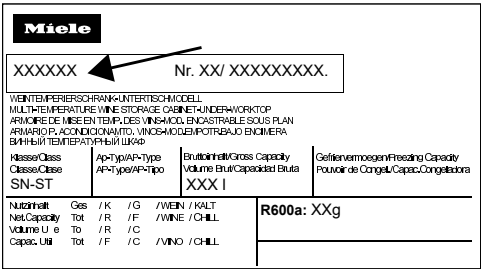

Jamstvo

Trajanje jamstva je 2 godine.

Ostale informacije naći ćete u priloženim uvjetima jamstva.

Informacije

Izjava o sukladnosti

Miele izjavljuje da je ovaj kombinirani uređaj za hlađenje u skladu s direktivom 2014/53/EU.

Čitav tekst EU izjave o sukladnosti dostupan je na jednoj od sljedećih internetskih adresa:

- Proizvodi, Preuzimanje, na www.miele.hr
- Servis, Traženje informacija, Upute za uporabu, na https://miele.hr/upute navođenjem naziva proizvoda ili tvorničkog broja uređaja

Frekvencija WLAN modula	2,4000 GHz – 2,4835 GHz
Maksimalna snaga odašiljanja WLAN modula	< 100 mW

Autorska prava i licence

Za rukovanje i upravljanje komunikacijskim modulom Miele koristi svoj ili softver drugog proizvođača, koji ne spada pod takozvanu Open Source licencu. Autorska prava ovog softvera/komponenti softvera su zaštićena. Poštujte i pridržavajte se autorskih ovlaštenja tvrtke Miele i drugih.

Nadalje, komunikacijski modul integriran u uređaj sadrži komponente softvera, koje se prosljeđuju pod Open Source uvjetima. Sadržane Open Source komponente uz pripadajuća pravima zaštićena autorska prava, kopije pojedinih važećih uvjeta licenci kao i eventualne ostale informacije možete pozvati lokalno sa IP preko internet pretraživača (http[s]://<ip adresa>/Licenses). Ondje iskazano reguliranje jamstva i garancije Open Source uvjeta licenci vrijedi samo u odnosu s pojedinim vlasnicima prava.

Miele trgovina i servis d.o.o.
Buzinski prilaz 32
10 010 Zagreb
Telefon: 01 6689 000
Faks: 01 6689 090
Servis: 01 6689 010
E-mail: info@miele.hr
www.miele.hr

Njemačka
Miele & Cie. KG
Carl-Miele-Straße 29
33332 Gütersloh

Miele

KFFD 6765 ...

hr-HR

M.-Nr. 13 042 230 / 03 / 002